Тел: +7 (495) 797-07-74
Email: 89037970774@mail.ru
m-g-p.ru

4WE5J гидрораспределители золотниковые с элек. управлением

напряжения питания	G12, G24, W110, W220

Направляющие клапаны (гидрораспределители) типа 4WE5 - электромагнитные клапаны с направленным золотником. Они контролируют пуск, остановку и направление потока. Эти электромагнитные клапана в основном состоят из корпуса; с одной или двумя катушками. Разный набор катушек возможен при изменении напряжения (постоянного и переменного тока) и электрического соединения. Скорость потока и давления (14 л/мин 100 бар до 250 бар) охватывает широкий диапазон применений.

Особенности:
Размер 4
Для стыкового монтажа:
Схема переноса в соответствии с ISO 4401.
Клапана (соленоиды) переменного или постоянного тока.
Клапана (соленоиды) со съемной катушкой.

Присоединительные и габаритные размеры 4WE5

4WE5

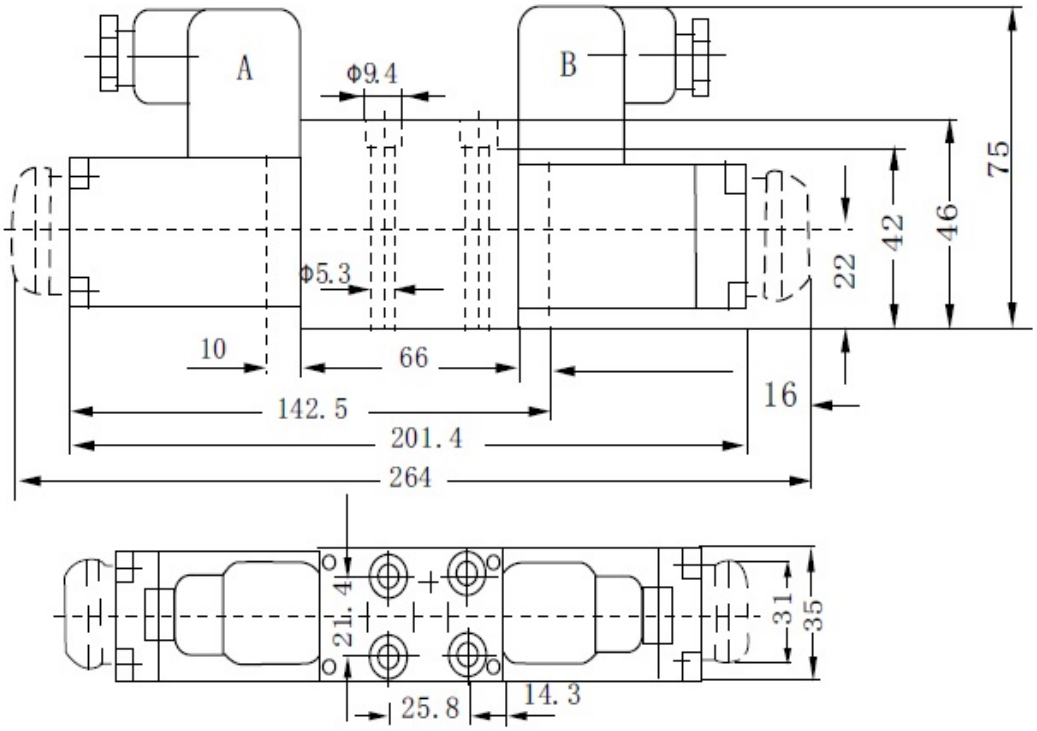
A
B
Φ9.4
Φ5.3
75
46
42
22
10
66
16
142.5
201.4
264
21.4
31
35
25.8
14.3

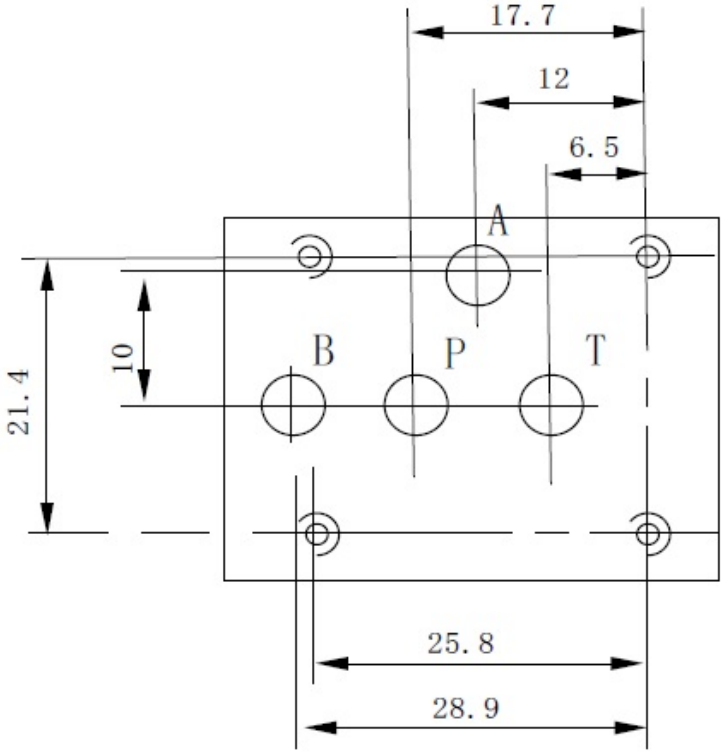
17.7
12
6.5
A
B
P
T
10
21.4
25.8
28.9