Тел: +7 (495) 797-07-74
Email: 89037970774@mail.ru
m-g-p.ru

4WE6C гидрораспределители золотниковые с элек. управлением

напряжения питания	G12, G24, W110, W220

Направляющие клапаны (гидрораспределители) типа 4WE6 - электромагнитные клапаны с направленным золотником. Они контролируют пуск, остановку и направление потока. Эти электромагнитные клапана в основном состоят из корпуса; с одной или двумя катушками. Разный набор катушек возможен при изменении напряжения (постоянного и переменного тока) и электрического соединения. Скорость потока и давления от (60 л/мин до 80 л/мин и от 160 бар до 350 бар) охватывает широкий диапазон применений.

Особенности:
Размер 6
Для стыкового монтажа:
Схема переноса в соответствии с ISO 4401.
Клапана (соленоиды) переменного или постоянного тока.
Клапана (соленоиды) со съемной катушкой.

Присоединительные и габаритные размеры 4WE6

4WE6

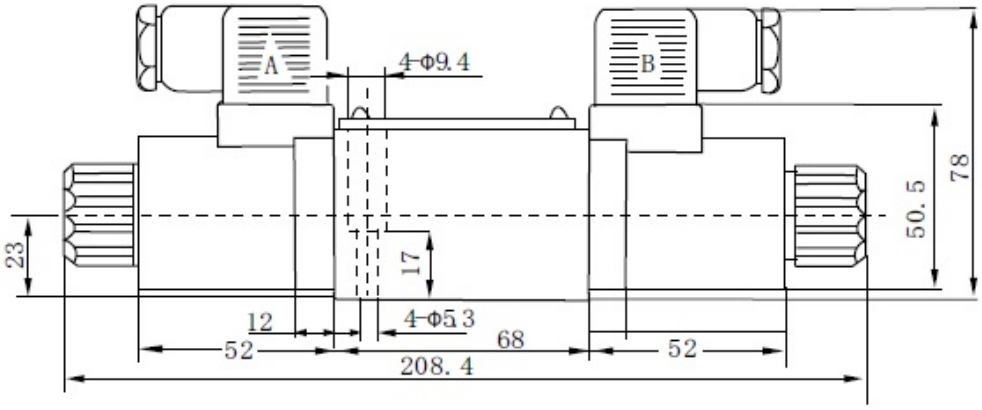
A
B
4-Φ9.4
78
50.5
23
17
12
4-Φ5.3
52
68
52
208.4

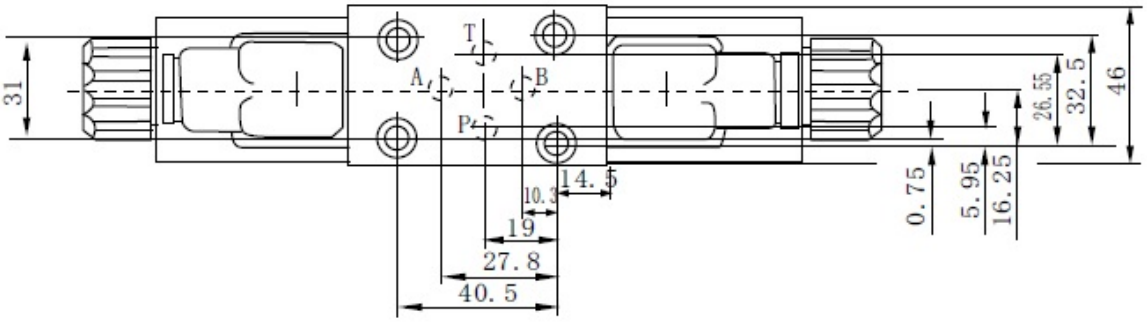
T
A
B
P
31
46
32.5
26.55
14.5
10.3
19
27.8
40.5
0.75
5.95
16.25

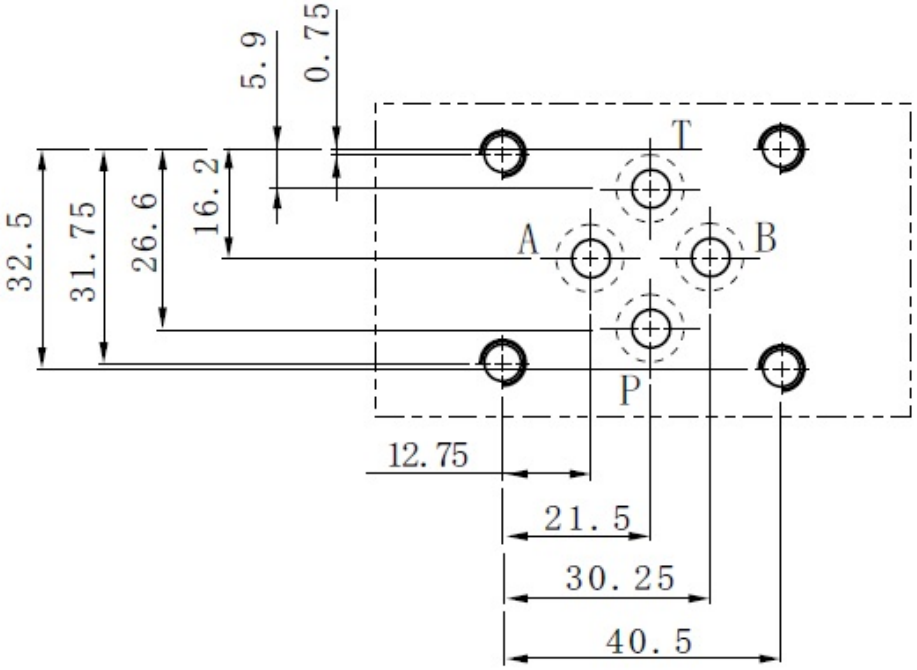
5.9
0.75
T
A
B
P
32.5
31.75
26.6
16.2
12.75
21.5
30.25
40.5

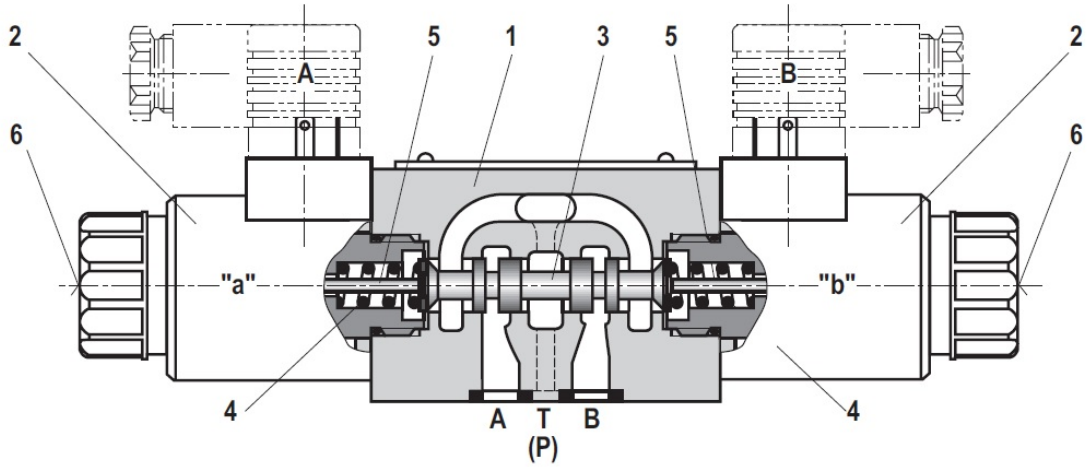

Принцип действия распределителей

Направляющий клапан в основном состоит из корпуса (1),
один или два электронных соленоида (2), золотник (3),
и одна или две возвратные пружины (4).
В отключенном состоянии золотник (3) удерживается возвратной пружиной (4) в исходном положении.
Золотник (3) приводится в действие работающим в масле магнитом (2).
Сила от магнита (2) передается с помощью толкателя (5) на золотник (3) и перемещает его из нейтральной позиции в нужное конечное положение.
Эта обеспечивает необходимое направление потока от P к A и от B к T или от P к B и от A к T.
После отключения магнита (2) золотник (3) перемещается при помощи возвратной пружины (4) в свое исходное положение.
Дополнительное ручное управление (6), позволяет управлять золотником (3) без активации электромагнита.
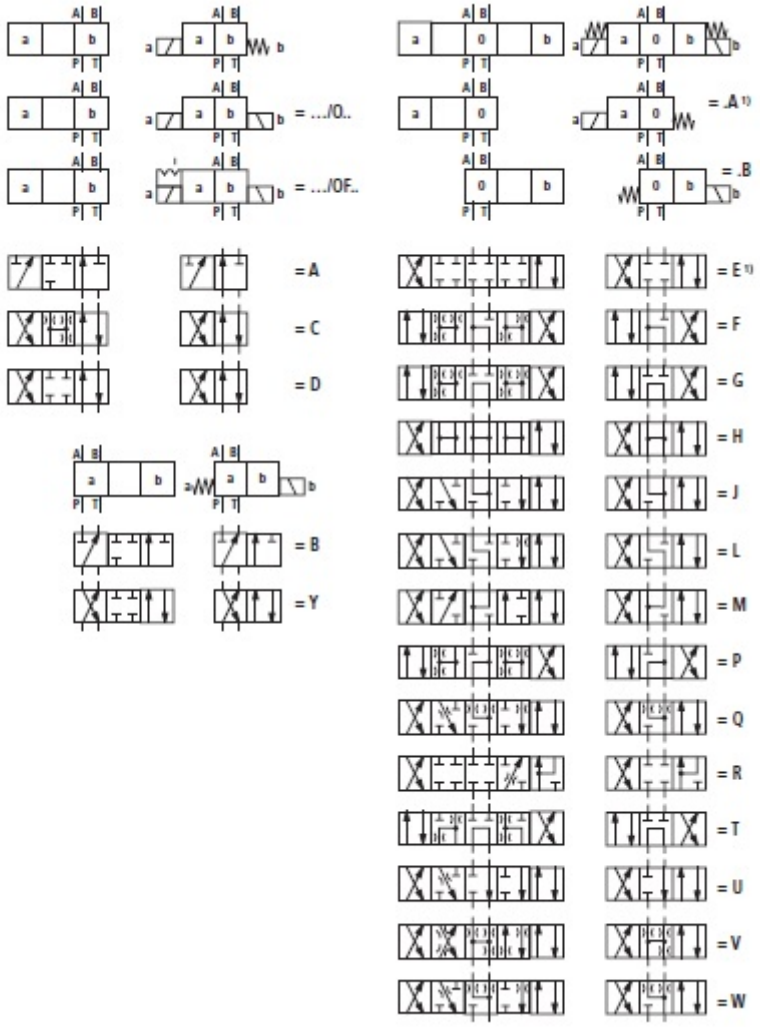
Чтобы обеспечить надлежащее функционирование клапана, убедитесь, что все его полости заполнены маслом.