Тел: +7 (495) 797-07-74
Email: 89037970774@mail.ru
m-g-p.ru

1НА4МФ 40/200

Насос аксиально-поршневой регулируемый 1НА4МФ 40/200 (Объем 40 см3, Р 22 Мпа, Вес 92 кг)

Оборудование насос аксиально-поршневой регулируемый **1НА4МФ 40/200** (Объем 40 см3, Р 22 Мпа, Вес 92 кг) дает возможность реконструировать ваше предприятие или просто увеличить производительность. Очень востребовано в производственных работах, а также широко применяется в сельскохозяйственных и коммунальных работах. Наша компания продает товары достойного качества и высокой степени надежности.

Если вас заинтересовал насос аксиально-поршневой регулируемый **1НА4МФ 40/200** (Объем 40 см3, Р 22 Мпа, Вес 92 кг) и вы хотели бы его приобрести, то пожалуйста свяжитесь для этого с нашими менеджерами по продаже. Проконсультироваться по характеристикам насоса аксиально-поршневой регулируемый 1НА4МФ 40/200 (Объем 40 см3, Р 22 Мпа, Вес 92 кг) или получить другую интересующую вас информацию можно по телефону +7 (903) 797-07-74.
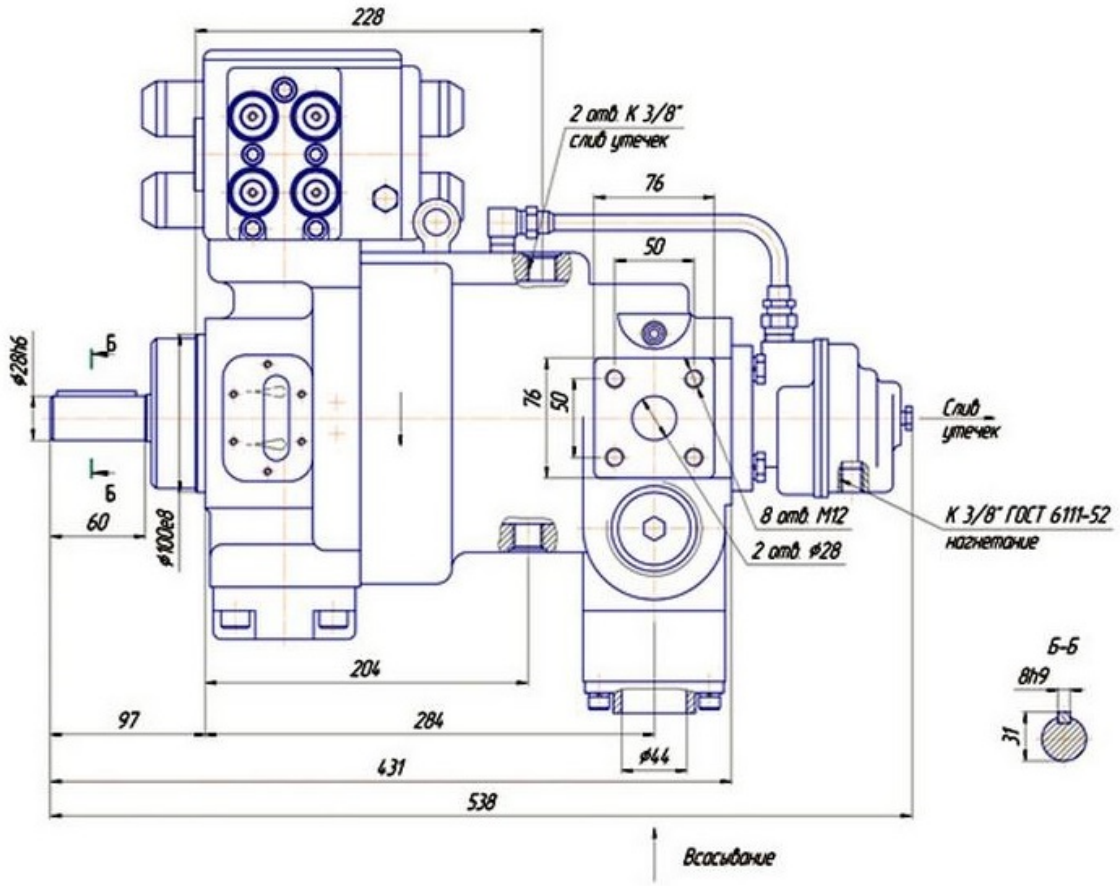
Габаритные и присоединительные размеры аксиально-поршневых насосов НА4М 40/200 и НА4М 63/200: