Тел: +7 (495) 797-07-74
Email: 89037970774@mail.ru
m-g-p.ru

1PHAM 125/35

Насос аксиально-поршневой регулируемый 1PHAM 125/35 (Объем 125 см3, P 32 Мпа, Вес 135 кг)

Основные технические характеристики:

- Рабочий объем: 63 см^3;
- Частота вращения: 1500 об/мин;
- Подача: 172 л/мин;
- Давление на выходе: 32 МПа;
- Номинальное давление: 32 МПа;
- Номинальная мощность: 107 кВт;
- Масса: 135 кг.

Оборудование насос аксиально-поршневой регулируемый **1PHAM 125/35** (Объем 125 см3, P 32 Мпа, Вес 135 кг) дает возможность реконструировать ваше предприятие или просто увеличить производительность. Очень востребовано в производственных работах, а также широко применяется в сельскохозяйственных и коммунальных работах. Наша компания продает товары достойного качества и высокой степени надежности.

Если вас заинтересовал насос аксиально-поршневой регулируемый **1PHAM 125/35** (Объем 125 см3, P 32 Мпа, Вес 135 кг) и вы хотели бы его приобрести, то пожалуйста свяжитесь для этого с нашими менеджерами по продаже. Проконсультироваться по характеристикам насоса аксиально-поршневой регулируемый **1PHAM 125/35** (Объем 125 см3, P 32 Мпа, Вес 135 кг) или получить другую интересующую вас информацию можно по телефону +7 (903) 797-07-74.
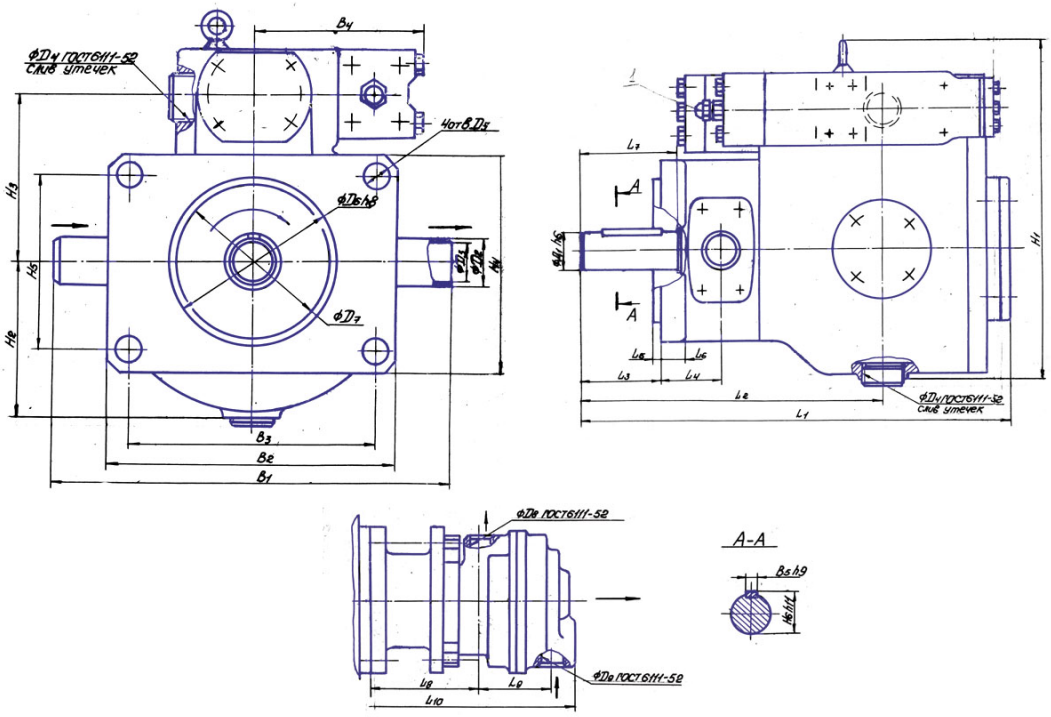
Габаритные и присоединительные размеры аксиально-поршневых насосов 1PHAM 125/35: