МАГАЗИН ГИДРАВЛИКИ ПНЕВМАТИКИ

Тел: +7 (495) 797-07-74
Email: 89037970774@mail.ru
m-g-p.ru

Фильтр с магнитом WF - 4A(Ø50)

Фильтры серии WF с магнитным сердечником могут устанавливаться на впускном отверстии насоса для фильтрации рабочих жидкостей от мелких металлических и не металлических частиц , чтобы предотвратить загрязнение гидравлической системы и поддерживает в чистоте и продлевать срок службы насоса в гидравлической линиях всасывания.

Рекомендуемые рабочие жидкости - стандартные минеральные масла или их аналоги HH, HM, HR, HV, HG по ISO 6743/4.

Номинальный расход: WF-3A-16 л/мин, WF-4A-20 л/мин, WF-4B-28 л/мин, WF-6B-36 л/мин, WF-6BL-36 л/мин, WF-8B-56 л/мин, WF-10C-120 л/мин, WF-10CL-120 л/мин, WF-12CL-160 л/мин, WF-16C-220 л/мин, WF-12C-160 л/мин, WF-12D-190 л/мин, WF-16D-250 л/мин, WF-16DL-250 л/мин,WF-20D-380 л/мин, WF-24D-550 л/мин, WF-24DL-550 л/мин.

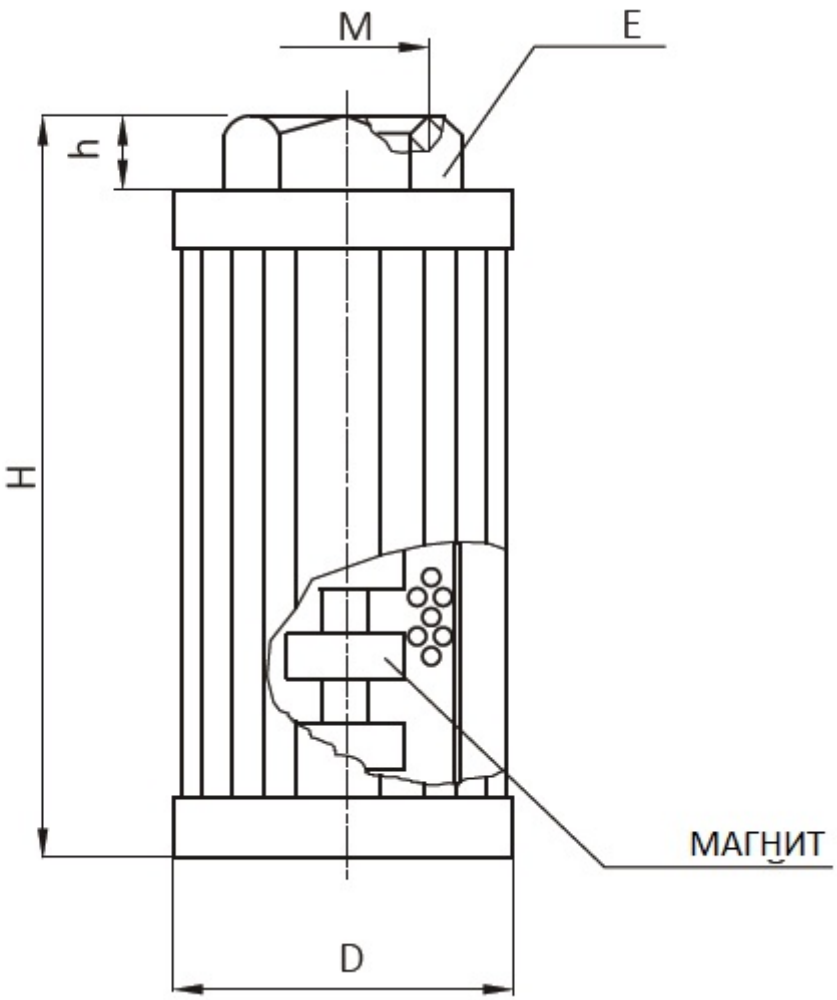

Модель	Присоединение	D	H	h	E	фильтрации мкм
WF-3A	G3/8	Ф50	85	10	30	100
WF-4A	G1/2			10	30	
WF-4B		Ф70	95	10	41	
WF-6B	G3/4		95	10	41	
WF-6BL			145	10	41	
WF-8B	G1		145	10	41	
WF-10C	G1 1/4	Ф99	142	15	69	
WF-10CL			232	15	69	
WF-12CL	G1 1/2		232	15	69	

Модель	Присоединение	D	H	h	E	фильтрации мкм
WF-16C	G2	Ф99	232	15	69	100
WF-12C	G1 1/2		142	15	69	
WF-12D		Ф136	170	20	69	
WF-16D	G2		170	20	69	
WF-16DL			270	20	69	
WF-20D	G2 1/2		270	20	100	
WF-24D	G3		270	20	100	
WF-24DL			330	20	100	