Тел: +7 (495) 797-07-74
Email: 89037970774@mail.ru
m-g-p.ru

Маслоохладитель AW0608T

Маслоохладитель AW0608T может использоваться в дренажной системе охлаждения, системе обратного охлаждения, системе смазочного охлаждения и другой независимой системе охлаждения. Широко используется в системе многих гидроэлектростанций.

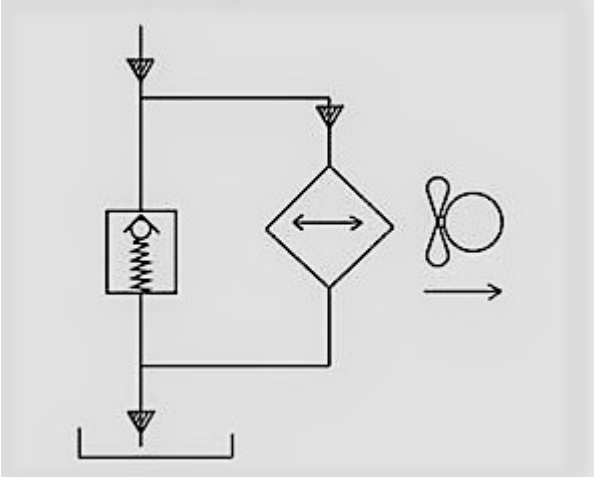

Модель	Напряжение	Скорость потока(л/мин)	Макс. Рабочее давление (Бар)	Потребляемая мощьность, Вт	Скорость об./мин	Шум, ДБ	Вес, кг
AW0608T	DC12V DC24V AC110V (50Hz/60Hz) AC220V (50Hz/60Hz) AC380V (50Hz/60Hz)	20	20	18 38	2500 2620	50	3,6

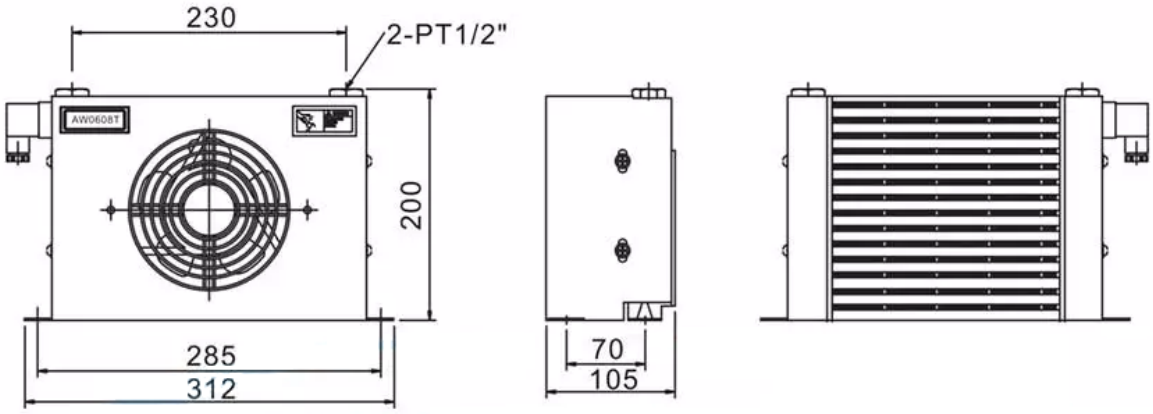
230
2-PT1/2"
AW0608T
200
285
312
70
105

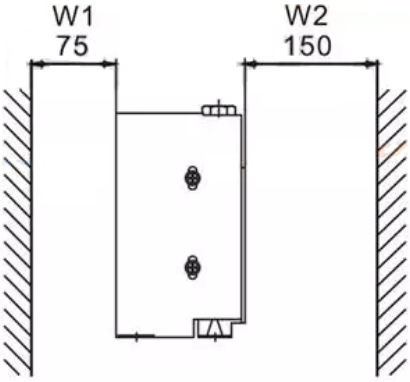
W1
75
W2
150