МАГАЗИН ГИДРАВЛИКИ ПНЕВМАТИКИ

Тел: +7 (495) 797-07-74
Email: 89037970774@mail.ru
m-g-p.ru

Насос для СОЖ JCB-22

Coolant Pump JCB-22 for machine tools помпа для СОЖ **электронасос-JCB-22** необходима для подачи охлаждающей жидкости в зону обработки деталей станков. Насос применяется на китайских производствах для подачи СОЖ в рабочую зону токарных, фрезерных, шлифовальных станков при изготовлении деталей.

JCB-22

JCB-22D

JCB-65

JCB-90

Характеристики насоса (pump) JCB-22:

Модель	Мощность Вт	Вольтаж	Максимальный Подъем м.	Литраж л/мин
JCB-22	125	380V	4	22
JCB-45	150	380V	4	45
JCB-90	500	380V	5	90

Габаритные размеры насоса (pump) JCB-22:

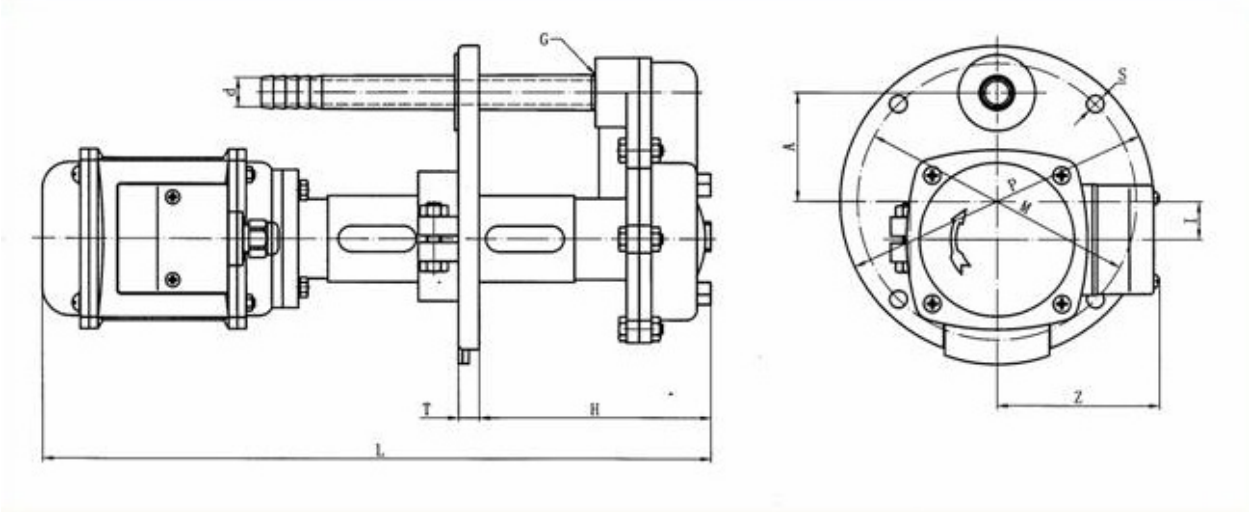

Model	H	L	P	T	A	Z	I	M	S	D	G
JCB-22	70-195	384	180	12	63	95	22	160	10	17	G1/2″
JCB-45	70-195	384	180	12	63	95	22	160	10	26	G3/4″
JCB-90	80-280	545	250	12	95	110	30	225	10	30	G1″