Тел: +7 (495) 797-07-74
Email: 89037970774@mail.ru
m-g-p.ru

Плита D05SPS8G (Ду10 вбок.)

Дюймовая резьба с конусностью 1:16 (угол конуса ?=3°34'48"). Угол профиля при вершине 55°.
Условное обозначение: буква R для наружной резьбы и Rc для внутренней (ГОСТ 6211-81. Основные нормы взаимозаменяемости. Резьба трубная коническая.), числовое значение номинального диаметра резьбы в дюймах (inch), буквы LH для левой резьбы. Например, резьба с номинальным диаметром 1 1/4 - обозначается как R 1 1/4.
Обозначение размера резьбы, шаги и номинальные значения наружного, среднего и внутреннего диаметров резьбы трубной конической (R), мм

Плиты код D05SPS8G-1/2 - Ду-10 в бок

Плиты код D05SPB8G-1/2 - Ду-10 в низ

D	05	SP	S	8G
Material	Nominal Size	Product Type	Port Location	Port Threads & Size
A: Aluminum **D**: Ductile Iron	**05**: NG10, Cetop 5	Subplate	**S**: Side Ported **B**: Back Ported	**8G**: BSP 1/2" **8Z**: NPT 1/2" **8S**: SAE-8 **8M**: ISO M18

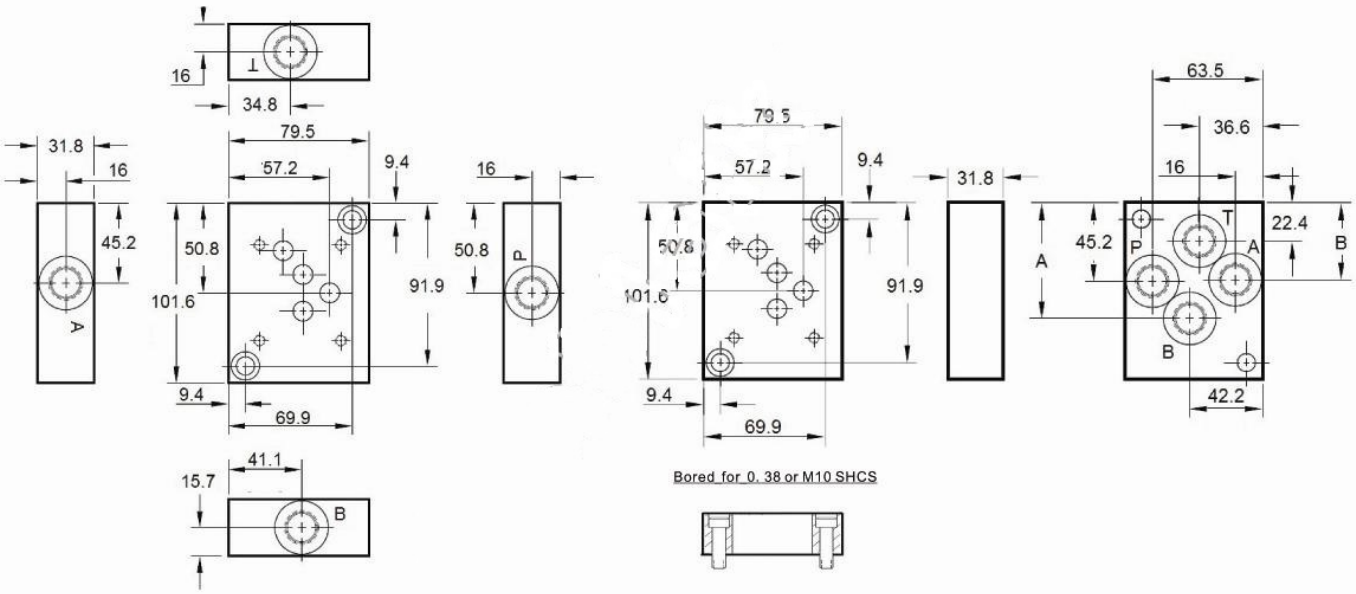

Ду-10 в низ	A	B
*05SPSB8G	74.6	50.8
*05SPSB8(Z,S,M)	66.8	44.5