Тел: +7 (495) 797-07-74
Email: 89037970774@mail.ru
m-g-p.ru

Электромагниты NG5 (MFZ10-22YC, MFB10-22YC)

напряжение питания DC24, AC110, AC220

Электромагниты NG5 (катушки, соленоиды) аналог MFZ10-22YC DC24 и MFB10-22YC AC110, AC220, подходит для разных гидрораспределителей BE43, 1PE43, 4WE5 . В комплект поставки катушек NG5 также обязательно входит электроразъем со встроенным выпрямителем (для катушек переменного и постоянного тока) и визуальным индикатором.

Габаритные и присоединительные размеры NG5 (MFZ10-22YC, MFB10-22YC)

Размер Ду4: диаметр внутренний - 16мм, диаметр внешний - 35мм , длина -52мм .

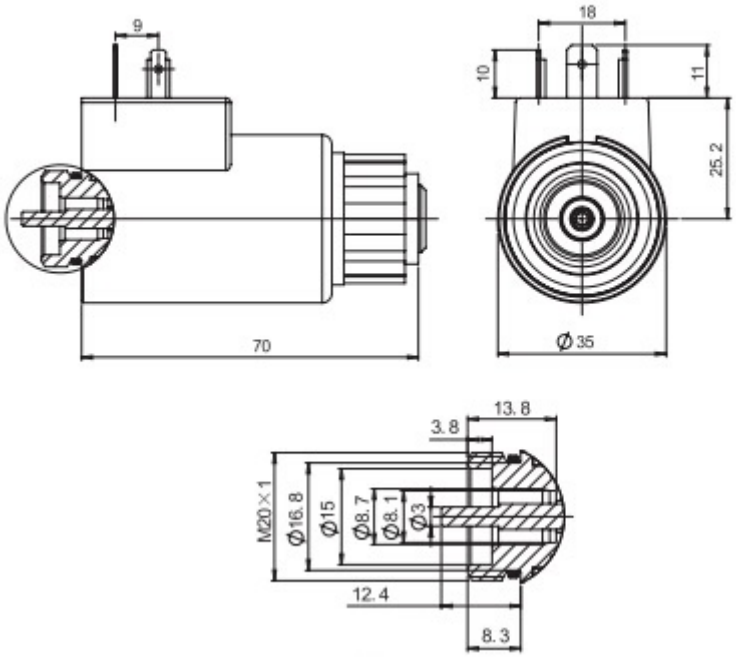

Технические характеристики NG5 (MFZ10-22YC, MFB10-22YC)

Модель катушки (соленоид)	NG5 (MFZ(B)10-22YC)
Номинальное напряжение (V)	24/110/220
Степень защиты корпуса	IP65
Номинальное усилие (n)	22
Номинальная Путешествия (мм)	2.8 (3)
Полный ход (мм)	6.5
Потребляемая мощность (Вт)	30
Присоединительная резьба	M20 × 1

Условное обозначения постоянного и переменного тока

DC-постоянного

AC-переменного

Z – постоянный

В – переменный

Г – постоянный

В – переменный

Приобрести **электромагнит NG5** можно прямо на сайте MGP. За подробной информацией обращаться по телефону +7 (495) 797-07-74, +7 (903) 797-07-74.