Тел: +7 (495) 797-07-74
Email: 89037970774@mail.ru
m-g-p.ru

Катушка для пневмораспределителей A 092 (VC2-DT)

напряжение питания	DC12, DC24, AC110, AC220

Электромагнит A-092 (соленоид) + коннектор для распределителей серии V. Катушки взаимозаменяемы с катушками распределителей производства Camozzi, AirTAC, RPK. Напряжение катушек: DC 12, 24 V постоянного тока или AC 24, 110, 220 V переменного.

Общие характеристики: класс изоляции H (180 °C), режим работы непрерывный ED (ПВ) 100%, допустимый разброс напряжений для катушек переменного тока +10...-15 %, для катушек постоянного тока ±10 %.

Основные технические характеристики соленоидов:

Мощность DC: 4,8W AC: 5,5W

Рабочая температура C -30....70

Проходное отверстие-9,2 мм

Номинальные размеры 21 x 29 мм;

Класс защиты IP54 - DIN 40050 .
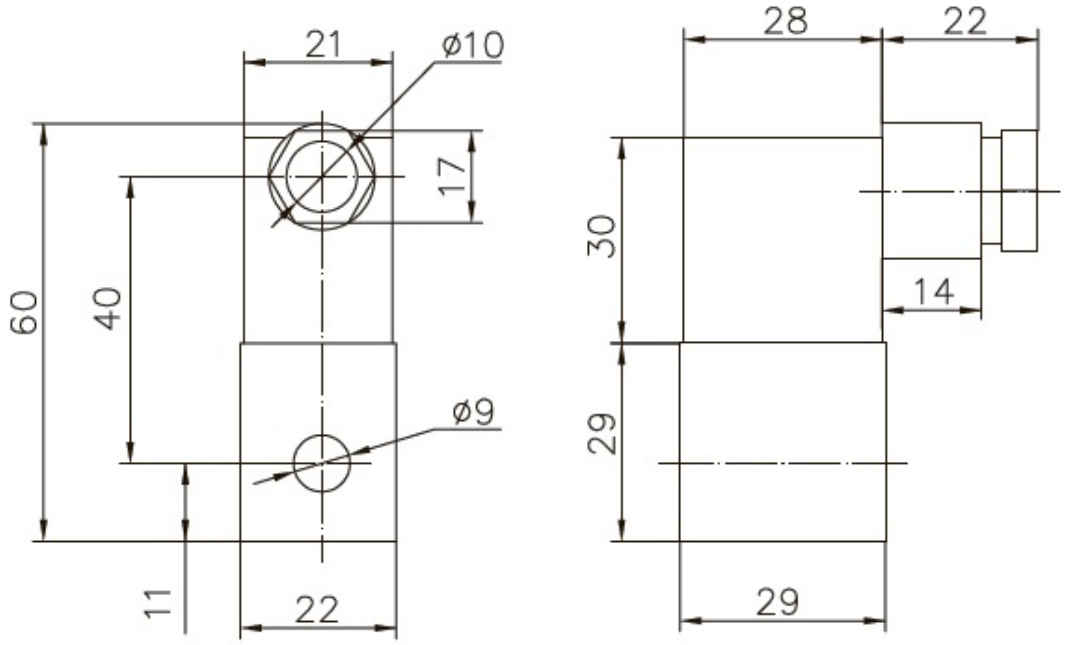
Габаритные размеры катушки A092