Тел: +7 (495) 797-07-74
Email: 89037970774@mail.ru
m-g-p.ru

Минигидростанция для автомобильного подъемника

Мобильные минигидростанции применяются для гидравлического автомобильного двухстоечного подъёмника. Гидростанция подходит для различных производителей гидравлических автоподъемников. У маслостанции ручное управление и напряжение электродвигателя 220В или 380В в зависимости от модификации модели.

Гидростанция СГМ 250-6,25-12 автомобильного подъёмника.

Минигидростнации гидросхема СГМ 250-6,25-12

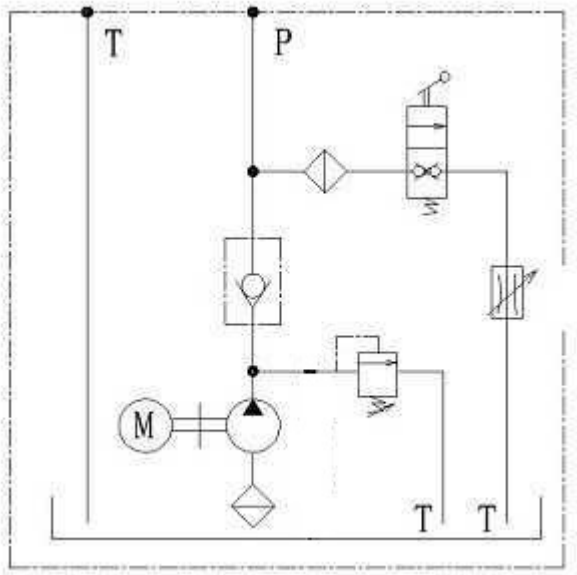

Минигидростанции присоединительные размеры СГМ 250-6,25-12

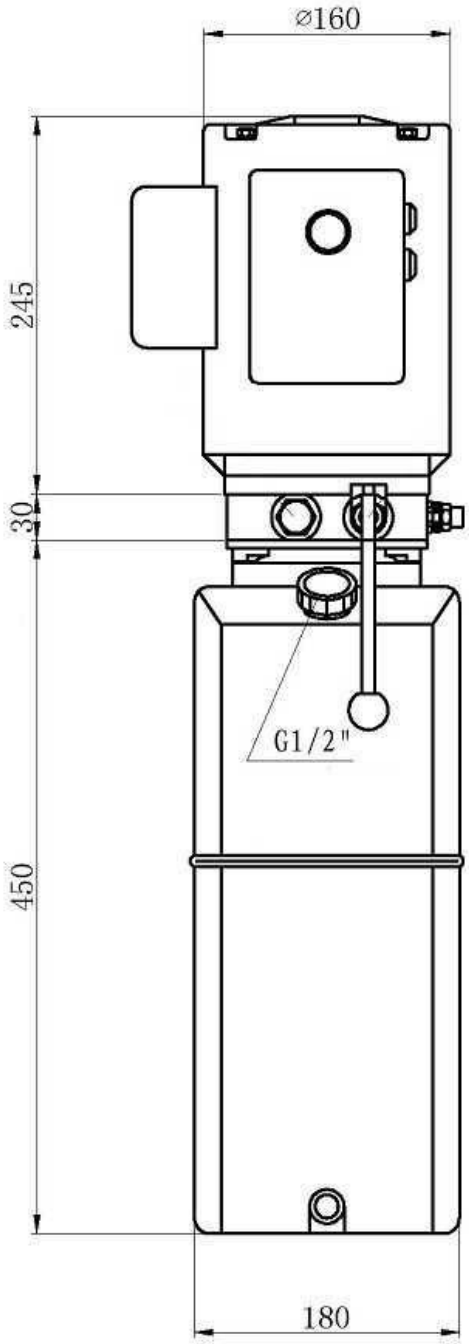
⌀160
245
30
450
G1/2"
180

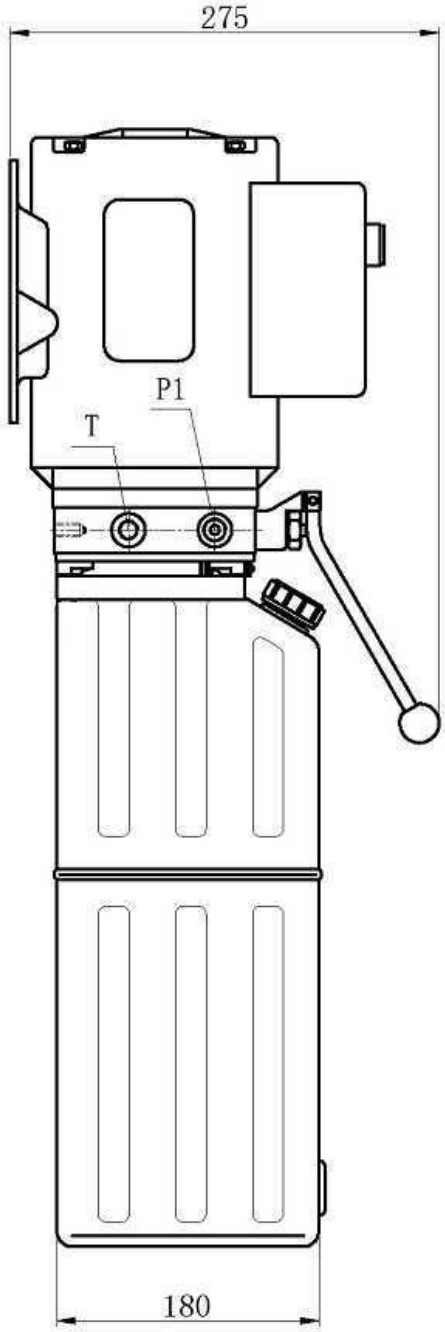
275
P1
T
180