Тел: +7 (495) 797-07-74
Email: 89037970774@mail.ru
m-g-p.ru

Насос 50HP4

Насосы радиально-поршневые нерегулируемые типа 50HP

Насосы предназначены для применения в **гидроприводах**, соответствующих требованиям ГОСТ 17411-81. Насосы работают на чистом минеральном масле вязкостью 21...256 мм2/с при температуре 10...50оС и температуре окружающей среды 0... 50оС согласно ГОСТ 15150-69. Для обеспечения чистоты рабочей жидкости рекомендуется для насосов применять фильтры с номинальной тонкостью фильтра не более 25 мкм. Рекомендуемые марки масел ВНИИ НП-403 ГОСТ 16728-78: ИГП18, ИГП30 ТУ 3810.1413-78: И20...И40А ГОСТ 20799-88. При эксплуатации насосы погружаются в рабочую жидкость. По заказу потребителя могут быть изготовлены в непогружаемом состоянии. Насосы выпускаются в климатическом исполнении УХЛ и 0, категория размещения 4 по ГОСТ 15150-69.

Купить Насосы **50HP4** в МАГАЗИНЕ ГИДРАВЛИКИ И ПНЕВМАТИКИ - MGP в Москве.

Насос НА 4/32, Насос НА 16/32, Насос НА 32/32.

Технические характеристики насоса типа 50HP / 50HC

Параметры насоса	**50HP-4 50HC-4**	**50HP-6,3 50HC-6,3**	**50HP-8 50HC-8**	**50HP-10 50HC-10**	**50HP-14 50HC-14**	**50HP-16 50HC-16**	**50HP-32 50HC-32**	**50HP-63 50HC-63**
Количество отводов	1	1	1	1	1	1	1	1
Ном. подача радиально-поршневого насоса, л/мин	5,5	8,6	11	13,2	19,3	22	44,1	80
Частота вращения, об/мин, номинальная	1500	1500	1500	1500	1500	1500	1500	1500
Частота вращения, об/мин, максимальная	1800	1800	1800	1800	1800	1800	1800	1800
Частота вращения, об/мин, минимальная	300	300	300	300	300	300	300	300
Давление на выходе ном. / макс., МПа	50 / 63	50 / 63	50 / 63	50 / 63	50 / 63	50 / 63	50 / 63	50 / 63
Давление на входе, МПа, минимальное	-0,02	-0,02	-0,02	-0,02	-0,02	-0,02	-0,02	-0,02

Давление на входе, МПа, максимальное	+0,05	+0,05	+0,05	+0,05	+0,05	+0,05	+0,05	+0,05
Коэффициент подачи, не, менее	0,93	0,93	0,93	0,93	0,93	0,93	0,93	0,91
Масса насоса 50НР / 50 НС, кг	19 / 23,5	19 / 23,5	24 / 28,5	33 / 37,5	33 / 37,5	39 / 43,5	39 / 43,5	77 / 81,5

Таблица аналогов насосов 50НР/ 50НС

Насоса 50 НР / 50 НС	**Аналог**
Насос 50 НР 4	Насос НПР 4/50
Насос 50 НР16	Насос НПР 16/50
Насос 50 НР32	Насос НПР 32/50
Насос 50 НР32/2	Насос НПР16х16/50
Насос 50 НС 4	Насос НПР 4/50
Насос 50 НС 16	Насос НПР 16/50
Насос 50 НС 32	Насос НПР 32/50
Насос 50 НС 32/2	Насос НПР16х16/50

Новые, **гарантия**, любые количества Насосы радиально-поршневые нерегулируемые типа 50НР, **50НР 4 П** , **50НР 6.3**, 50НР14, 50НР16, 50НР32, **50НР32/2**, 50НР 63, 50НР 125/2, 50НР 500К. Насос радиально-поршневой регулируемый типа 50НРР, 50НРР125 Д1, 50НРР250 Р, 50НРР 500Д1К (на лапах), 50НРР 500РК (на лапах), 50НРР 500Р (фланец). Насосы секционные нерегулируемые типа 50НС, А 50НС-14-11П(с эл./дв.), А 50НС-16-11П(с эл./дв.), А 50НС-6.3, А 50НС-32-15-1, **50НС6.3**, 50НС-14, **50НС-16**, 50НС-32, НС10/32-12.5/6.3 М2, НС16/32-12.5/6.3 М2, НС32/32-12.5/6.3М2.

Структура условного обозначения насосов 50НР/ 50НС

50Н	**X**	**X**	**X**	**X**	**X**	**X**	**X**
							Без обозначения - исполнение УХЛ 4 ; О4 - общеклиматическое исполнение; П - погружное исполнение; ПО4 - погружное общеклиматическое исполнение
						Без обозначения - правое вращение; Л - левое вращение;	
					без обозначения - фланцевое крепление; К - крепление на лапах		
				Рабочий объем пластинчатого насоса: без обозначения - 12,5 см3 ;			
			Без обозначения - с одним отводом 2 - с двумя отв одами				
		Рабочий объем поршневого насоса;					
	Р - радиально-поршневой С — секционный						
Насос на номинальное давление 50 МПа							

Условное графическое обозначение 50HP и 50HC

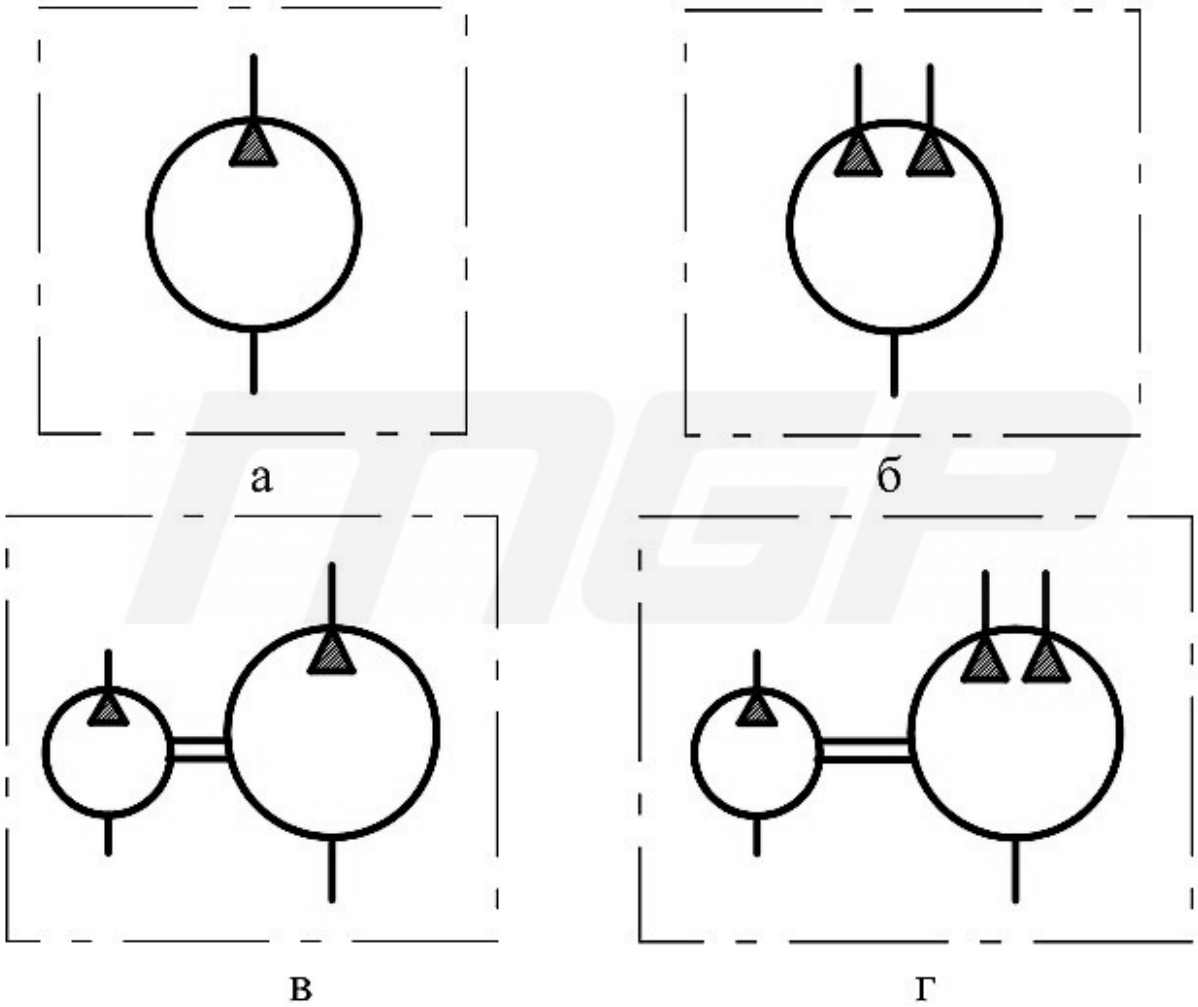

а - 50HPXX, **б** - 50HPXX/2, **в** - 50HCXX, **г** - 50HCXX/2

Габаритные и присоединительные размеры 50HP с рабочим объемом от 4 до 32 см3

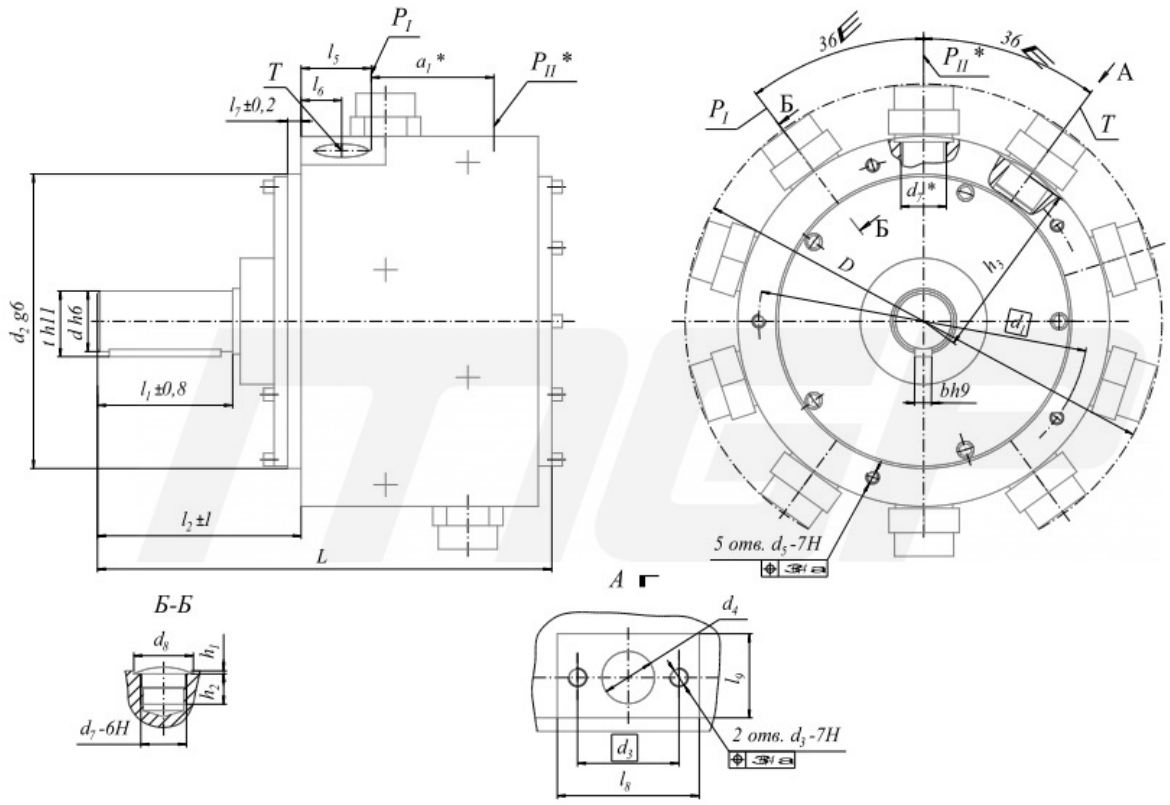

Обозначение насоса	L	l_1	l_2	l_5	l_6	l_7	l_8	l_9	h_1	h_2	h_3	α_1	α_3	Д	d	d_1	d_2	d_3	d_4	d_5	d_7	d_8	b	l
Насос 50НР-4	204	58	94	42	21,5	8	65	45	2	18	83	56	54	246	36	16	145	M10x1,5	22	M8x1,5	M27x2	35	10	39
Насос 50НР-6,3	204	58	94	42	21,5	8	65	45	2	18	83	56	54	246	36	16	145	M10x1,5	22	M8x1,5	M27x2	35	10	39
Насос 50НР-14	227	58	94	27	21,5	8	65	45	2	18	83	56	54	246	36	16	145	M10x1,5	22	M8x1,5	M27x2	35	10	39
Насос 50НР-16	247	80	120	50	24	8	83	50	2	18	102	56	60	288	36	19,5	175	M10x1,5	31	M8x1,5	M27x2	35	10	39
Насос 50НР-32	278	80	120	36	24	8	83	50	2	18	102	56	60	288	36	19,5	175	M10x1,5	31	M8x1,5	M27x2	35	10	39