Тел: +7 (495) 797-07-74
Email: 89037970774@mail.ru
m-g-p.ru

Пневмоглушитель А-6 1/8 (2931)

Пневмо-глушитель необходим для снижения уровня шума при сбросе давления в пневмо-системе, а также защиты пневмосистемы от грязи и пыли. Устанавливаются на выхлопные отверстия распределителей воздуха и пневмоклапанов. Пневмоглушители изготавливают из спеченной бронзы. Защищены от коррозии и гарантируют длинный срок службы. Пневмо-глушитель пропускает через себя воздух. В процессе эксплуатации их рекомендуется обезжиривать уайт-спиритом и продувать сжатым воздухом в обратном направлении; пневмо-глушители могут изготавливаться из пластика. Внутри они наполнены пластмассовыми и полиэтиленовыми гранулами, которые служат шумоподавляющим элементом; У пневмо-глушителей с дросселем кроме подавления шума и защиты от грязи и пыли, при выходе воздуха, есть возможность, в ручном режиме, контролировать скорость сброса воздуха.

ТАБЛИЦА РАЗМЕРА Пневмоглушителя А
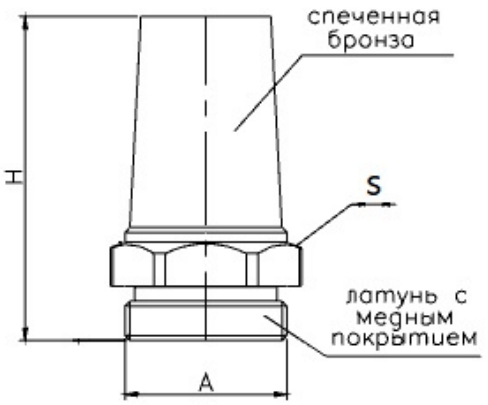
Наименование	A	H	S
А-6	1/8"	20,5	12
А-8	1/4"	26,5	15
А-10	3/8"	34,0	19
А-15	1/2"	40,5	23
А-20	3/4"	51,5	30
А-25	1"	66,0	36