Тел: +7 (495) 797-07-74
Email: 89037970774@mail.ru
m-g-p.ru

# Гидозамки ГЗМ-16/3М

**Гидрозамок ГЗМ-16/3М** используется для пропускания потока в одном направлении и запирания в обратном при отсутствии управляющего воздействия и свободного пропускания потока в обоих направлениях, если имеется управляющее воздействие. **ГЗМ-16/3М** применяется в гидроприводах прессов станков литейных и литьевых машин, мобильной техники, а так же другого гидрофицированного оборудования.

**Основные технические характеристики:**

- Максимальный расход: 125 л/мин;
- Рабочее давление: 32 мПа;
- Масса: 5,5 кг.

В корпусе **ГЗМ-16/3М** выполнены гидролинии подвода рабочей жидкости Р, отвода рабочей жидкости Т, цилиндровые гидролинии А и В и гидролинии управления Х и У. **Гидрозамок ГЗМ-16/3М** устанавливается между гидрораспределителем и монтажной плитой и поставляется в сборе уплотнительными кольцами круглого сечения, размещенными в цековках.

**Гидравлическая схема (двусторонняя):**

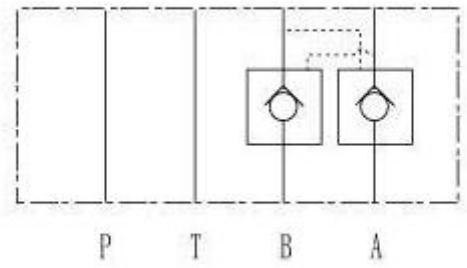


**Габаритные и присоединительные размеры:**

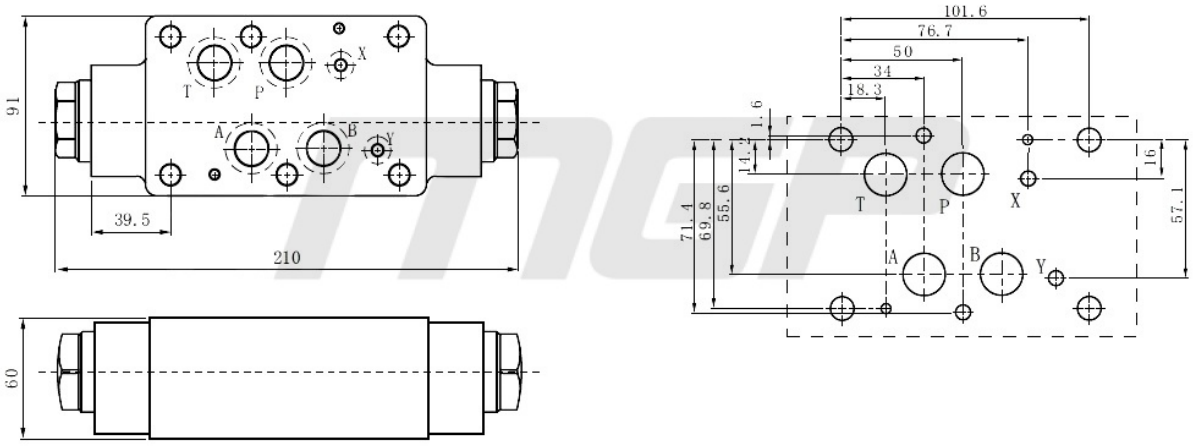


Приобрести **гидрозамок ГЗМ-16/3М** можно прямо на сайте MGP. За подробной информацией обращаться по телефону +7 (495) 797-07-74, +7 (903) 797-07-74.