Тел: +7 (495) 797-07-74
Email: 89037970774@mail.ru
m-g-p.ru

BL4000 маслораспылитель RPK

Длина	170 мм
Ширина	65 мм
Присоединительные размеры	65 × 170 мм
Вес	0.56 кг

Маслораспылитель BL4000 предназначен для впрыскивания в сжатый воздух распыленного масла для смазывания соприкасающихся поверхностей пневматических устройств. Маслораспылитель (лубрикатор) монтируется в пневмосистемах в вертикальном положении. Рекомендуется устанавливать в непосредственной близости к смазываемым устройствам. Присоединение к пневмолинии резьбовое.

Основные технические характеристики:

- Подсоединение воздуха: 1/2";
- Рабочая температура: 0~60 °C;
- Максимальное входное давление: 12Бар (1,2Мпа);
- Диапазон рабочего давления: 0-10 Бар (0-1Мпа);
- Рекомендуемое масло: ISO VG32;
- Монтаж: Вертикальный;
- Рабочая среда: Воздух;
- Пропускная способность: 4000 л/мин;
- Вес: 0,56 кг.

Присоединение **блока подготовки воздуха BL4000** осуществляется непосредственно фитингами и пневмотрубкой.

Габаритные и присоединительные размеры:

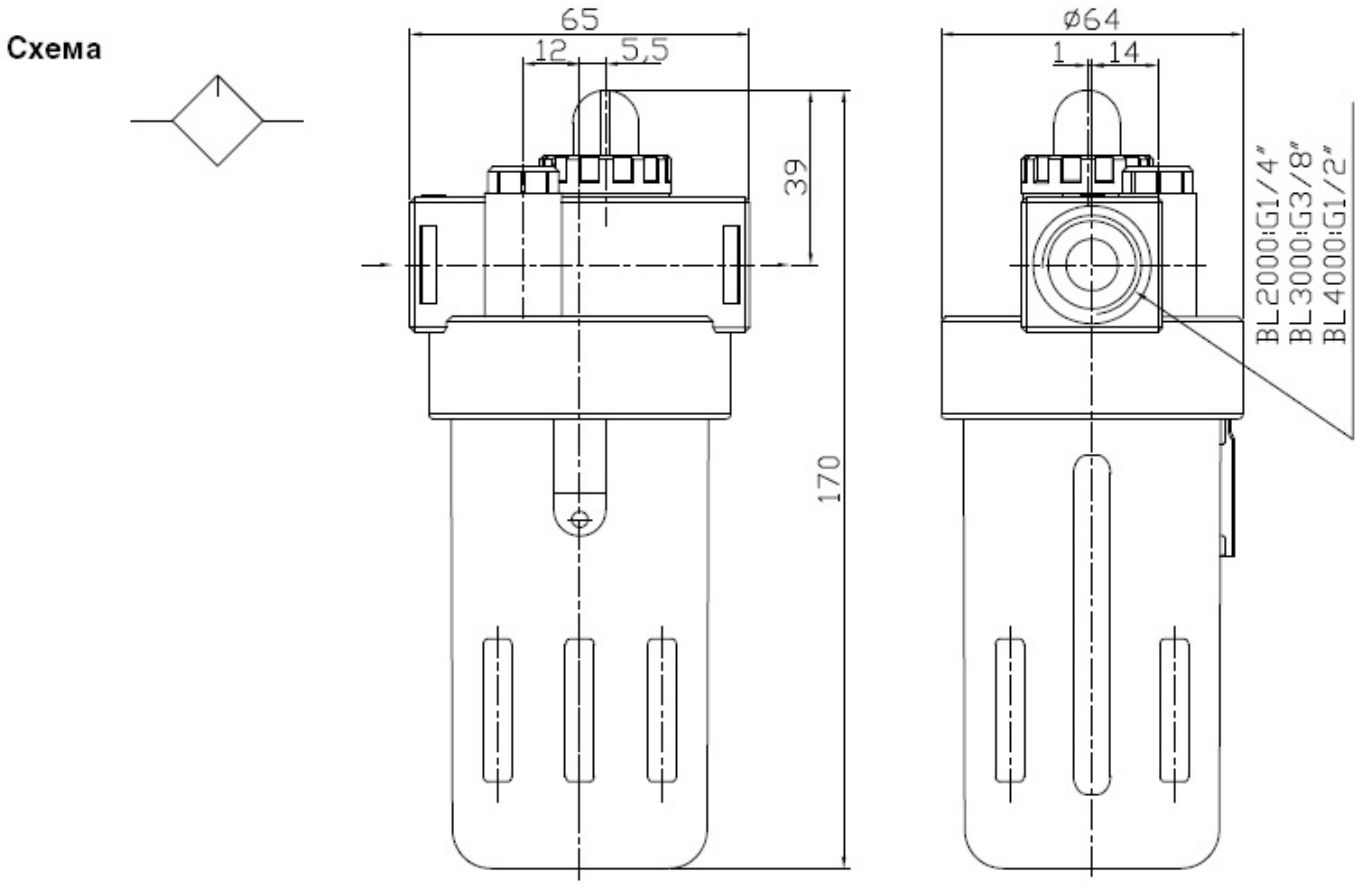

Приобрести **блок подготовки воздуха BL4000** можно прямо на сайте MGP. За подробной информацией обращаться по телефону +7 (495) 797-07-74, +7 (903) 797-07-74.