Тел: +7 (495) 797-07-74
Email: 89037970774@mail.ru
m-g-p.ru

Гидрораспределители BE 43.754

Длина	138 мм
Ширина	73 мм
Вес	1 кг
напряжения питания	Г12, Г24, В110, В220

Гидрораспределители BE43.754 Г24 (В110, В220) являются золотниковыми гидрораспределителями с односторонним электромагнитным управлением (с одной **катушкой**). Такие распределители применяются для управления пуском, остановом и направлением объемного потока.

Технические характеристики:

МОДЕЛЬ	**BE43**	**BE6**	**BE10**
Условный проход, мм	4	6	10
Макс. поток рабочей жидкости, л/мин	14	80	100
Давление номинальное на входе, кгс/см^2 / МПа Отверстия: P-A-B	250/25	320/32	320/32
Максимальное давление на сливе, МПа Отверстия: T	6	16	16
ВЕС кг. 1магнит	1	1.5	4.8
ВЕС кг. 2магнита	1.4	2.2	6.1

Габаритные и присоединительные размеры:

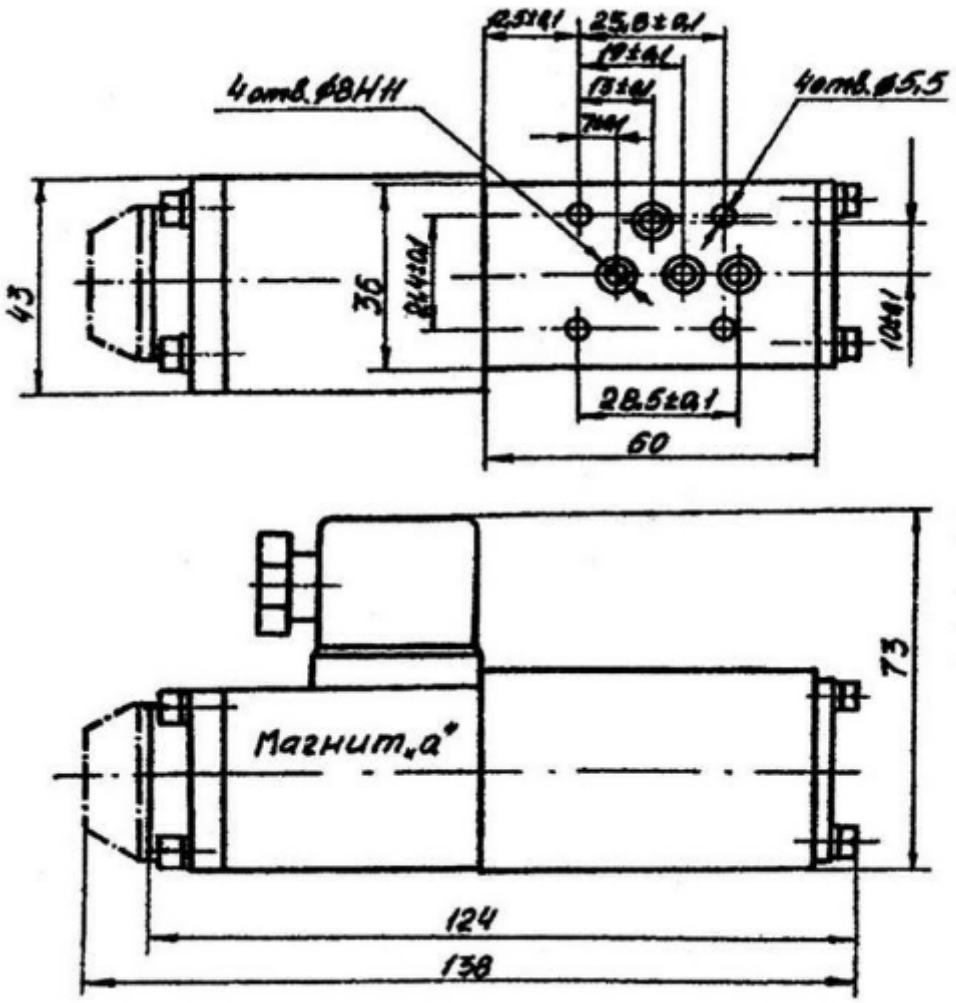
4отв.Ø8Н11
4отв.Ø5,5
25,8±0,1
19±0,1
13±0,1
7±0,1
43
36
21,4±0,1
10±0,1
28,5±0,1
60
73
Магнит „а"
124
138

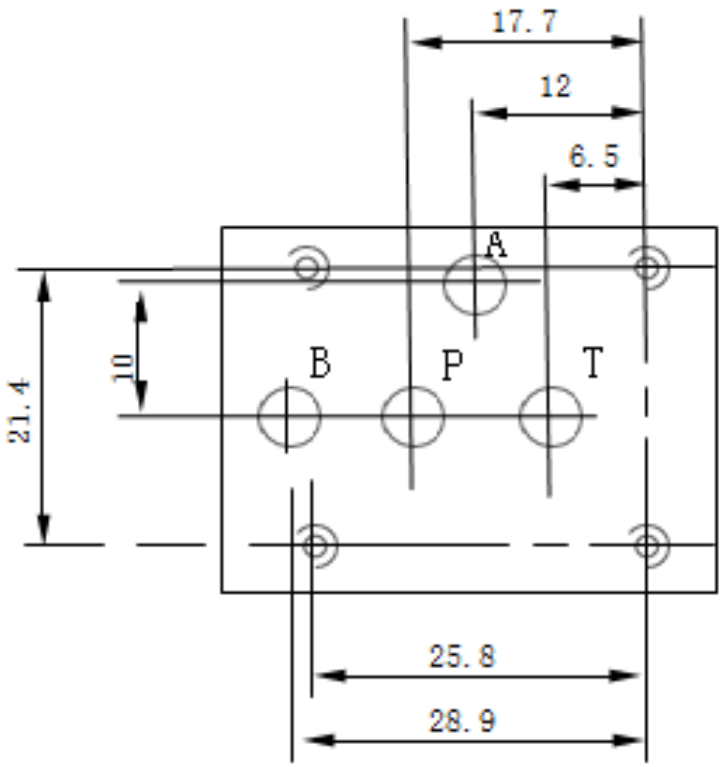

Принцип работы распределителей BE43 с одним электромагнитом:

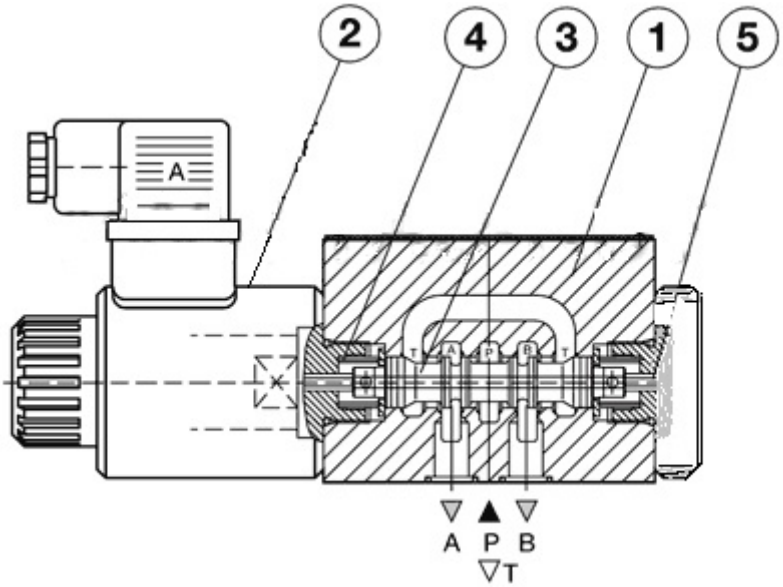

Гидрораспределители состоят из корпуса (1), золотника управления (3) одного или двух **электромагнитов** (2) с возвратными пружинами (4). У четырёхлинейного двухпозиционного (4/2) BE6.573, BE6.574, BE6.754 гидрораспределителя нет центральной позиции золотника. Для перемещения золотника в рабочее положение (a) и (b) подаётся ток соответственно на электромагниты "a" , при этом сердечник электромагнита воздействует на управляющий золотник (3) через толкатель (5). В результате открываются каналы для прохождения потока и устанавливаются соответствующие связи между каналами A, B, P, T. A

для возврата в положение (а) необходимо просто не подавать напряжение на электромагнит «а» тогда под действием пружины 4 золотник (3) вернется в исходное положение.

Схемы для распределения потока жидкости для гидрораспределителя ВЕ43:

Номер схемы	Условное обозначение
24	
34	
54	
573	
574	
754	

Приобрести **гидрораспределитель ВЕ43.754** можно прямо на сайте MGP. За подробной информацией обращаться по телефону +7 (495) 797-07-74, +7 (903) 797-07-74.