Тел: +7 (495) 797-07-74
Email: 89037970774@mail.ru
m-g-p.ru

4WE10G гидрораспределители золотниковые с элек. управлением

Схема	G
напряжения питания	G12, G24, W110, W220

Гидрораспределитель 4WE10G (ДУ10) - это электромагнитные клапаны с направленным золотником. Они контролируют пуск, остановку и направление потока . Эти электромагнитные клапана в основном состоят из корпуса с одной или двумя катушками. **Он аналогичен** моделям Bosch Rexroth серии 4WE10, обеспечивая надежное переключение потоков под высоким давлением с помощью соленоидных катушек. Скорость потока и давления от (80 л/мин до 120 л/мин и от 160 бар до 350 бар) охватывает широкий диапазон применений. Монтаж данных распределителей осуществляется на плиты типа D05SPS(B) или на многоместные.

Характеристики 4WE10G

- **Номинальный расход:** 80 л/мин (максимально до 120 л/мин)
- **Рабочее давление:** до 315 бар
- **Напряжение катушек:** 12 В или 24 В DC (опционально 110/220 В AC)
- **Исполнение золотника:** тип G
- **Тип монтажа:** плиточный (стыковый) на плиту стандарта ISO 4401-05 (NG10, CETOP 5)

Присоединительные и габаритные размеры 4WE10G

4WE10

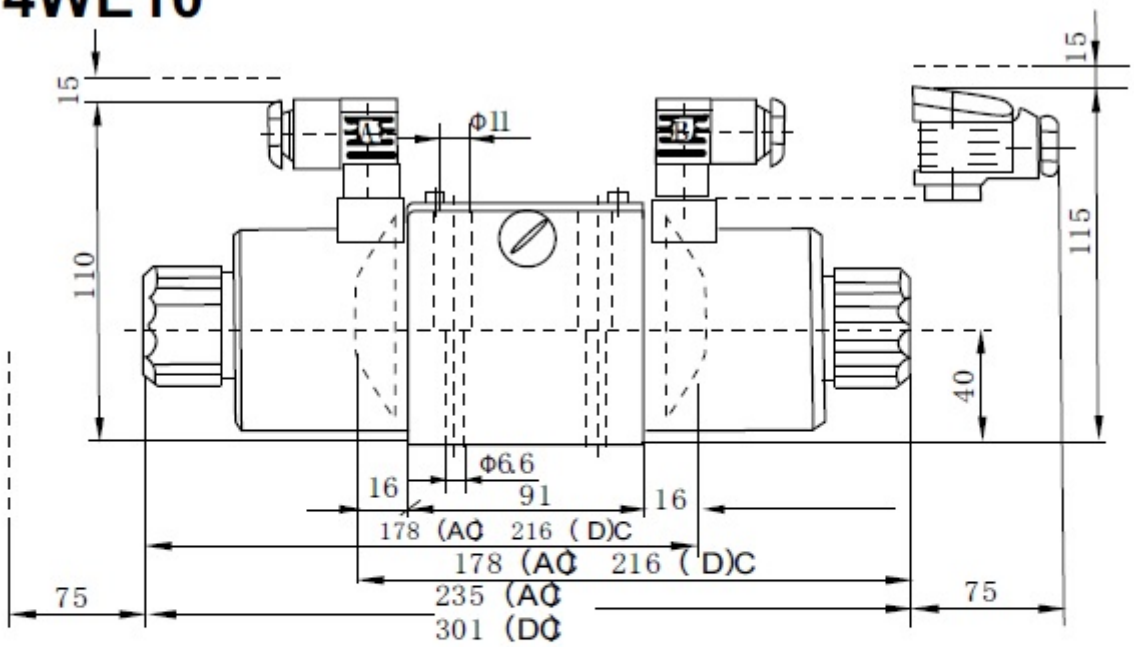
15
15
φ11
110
115
40
φ6.6
16
91
16
178 (AC) 216 (DC)
178 (AC) 216 (DC)
75
235 (AC)
301 (DC)
75

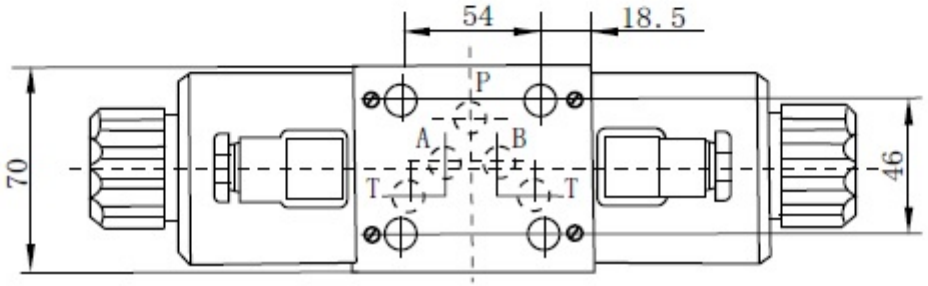
54
18.5
P
A
B
T
T
70
46

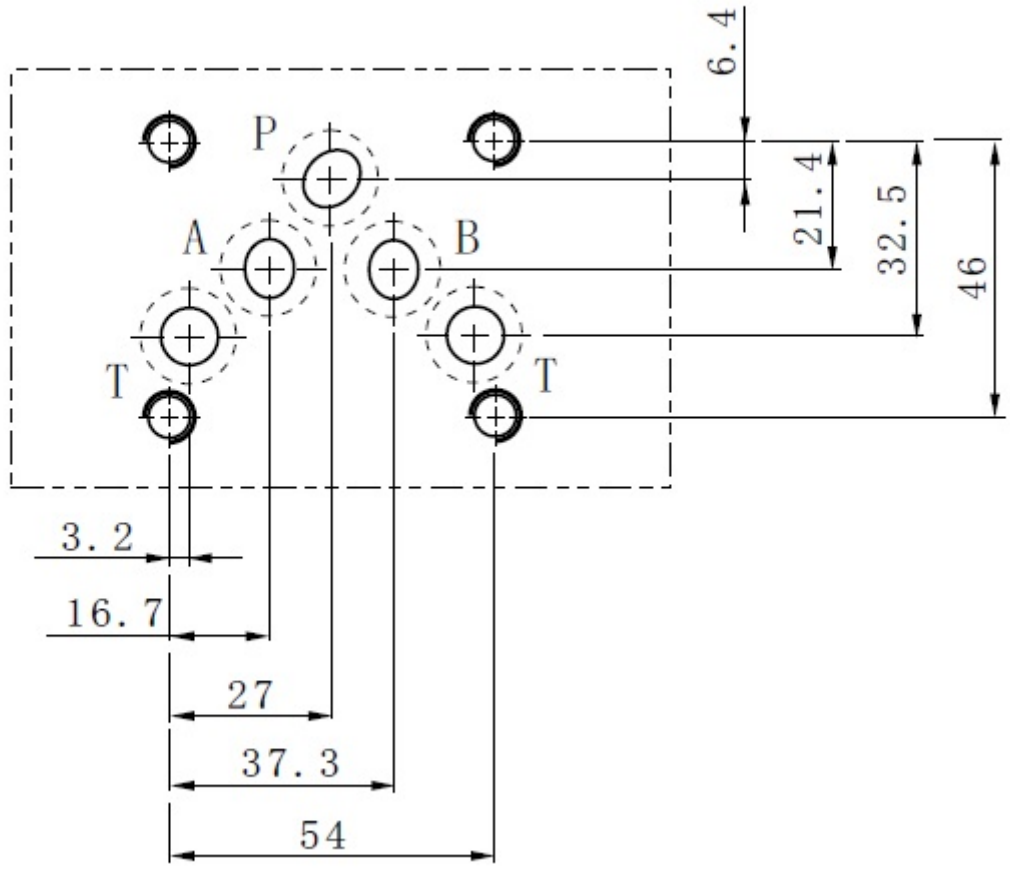
6.4
P
A
B
T
T
21.4
32.5
46
3.2
16.7
27
37.3
54

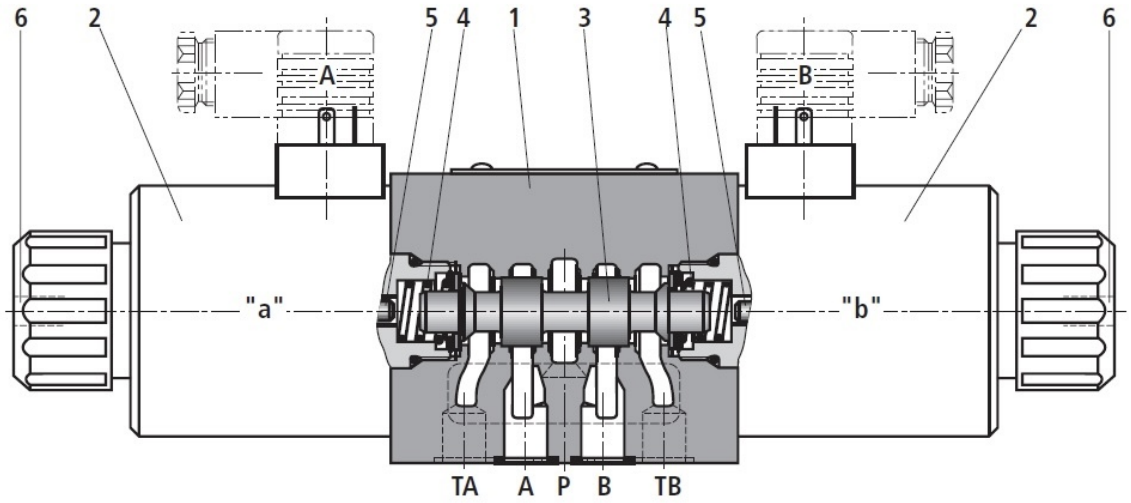

Принцип действия распределителей:

Направляющий клапан в основном состоит из:

1. корпуса
2. один или два электронных соленоида
3. золотник
4. одна или две возвратные пружины
5. толкатель
6. дополнительное ручное управление

В отключенном состоянии золотник удерживается возвратной пружиной. в исходном положении.Золотник приводится в действие работающим в масле магнитом. Сила от магнита передается с помощью толкателя на золотник и перемещает его из нейтральной позиции в нужное конечное положение.При этом обеспечивается перетекание жидкости по направлениям P-A и B-T или P-B и A-T.

Чтобы обеспечить надлежащее функционирование клапана, убедитесь, что все его полости заполнены маслом.

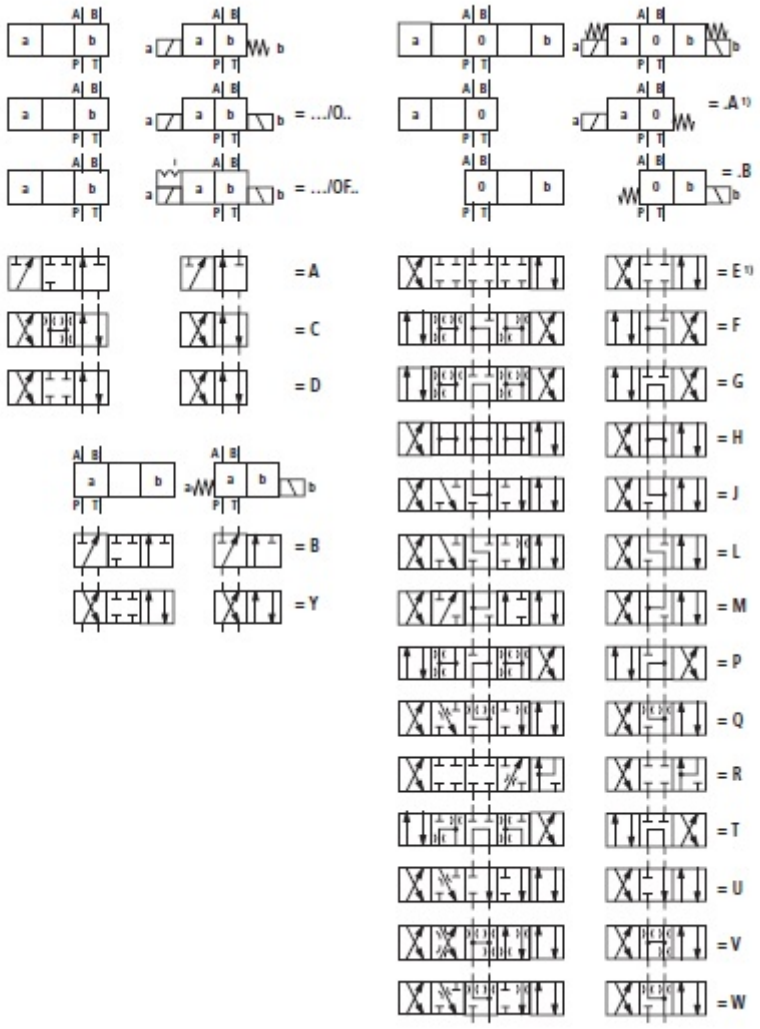

Приобрести **4WE10G гидрораспределители золотниковые с элек. управлением** можно прямо на сайте MGP. За подробной информацией обращаться по телефону +7 (495) 797-07-74, +7 (903) 797-07-74.