Тел: +7 (495) 797-07-74
Email: 89037970774@mail.ru
m-g-p.ru

4WE6H гидрораспределители золотниковые с элек. управлением

Схема	H
напряжения питания	G12, G24, W110, W220

Направляющие клапаны (гидрораспределители) типа 4WE6H - электромагнитные клапаны с направленным золотником. Они контролируют пуск, остановку и направление потока. Эти электромагнитные клапана в основном состоят из корпуса с одной или двумя катушками. Разный набор катушек возможен при изменении напряжения (постоянного и переменного тока) и электрического соединения. Скорость потока и давления от (60 л/мин до 80 л/мин и от 160 бар до 350 бар) охватывает широкий диапазон применений.Монтаж данных распределителей осуществляется на плиты типа D03SPS(B) или на многоместные.

Особенности:
Размер 6
Для стыкового монтажа:
Схема переноса в соответствии с ISO 4401.
Клапана (соленоиды) переменного или постоянного тока.
Клапана (соленоиды) со съемной катушкой.

Присоединительные и габаритные размеры 4WE6H

4WE6

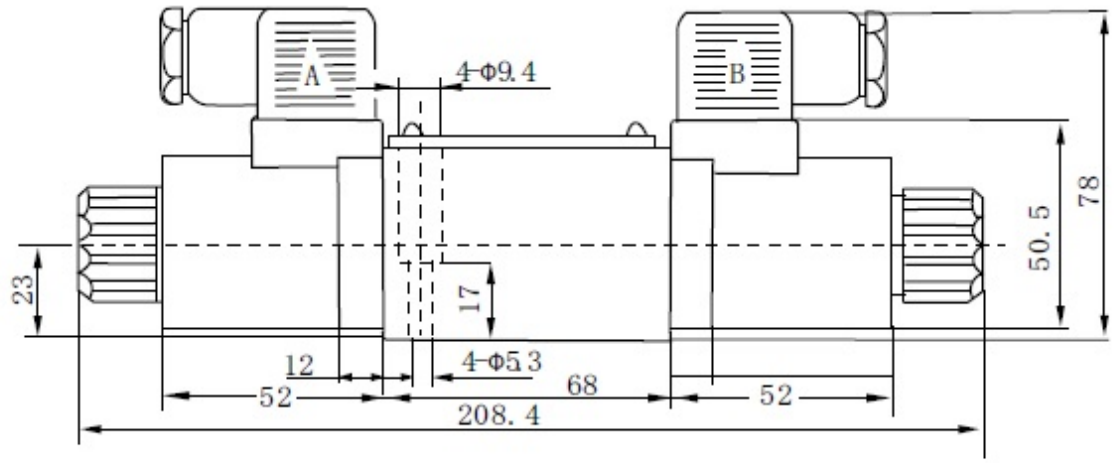
A
B
4-Φ9.4
78
50.5
23
17
12
4-Φ5.3
52
68
52
208.4

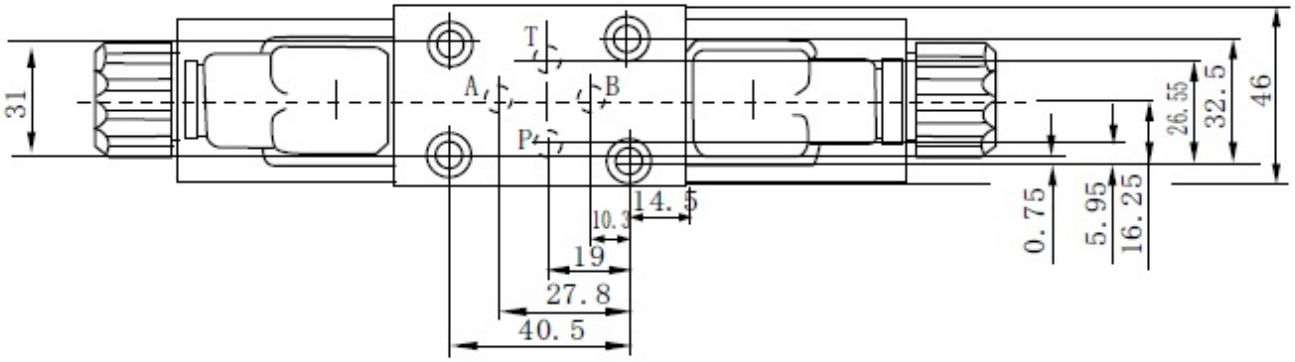
T
A
B
P
31
46
32.5
26.55
14.5
10.3
19
27.8
40.5
0.75
5.95
16.25

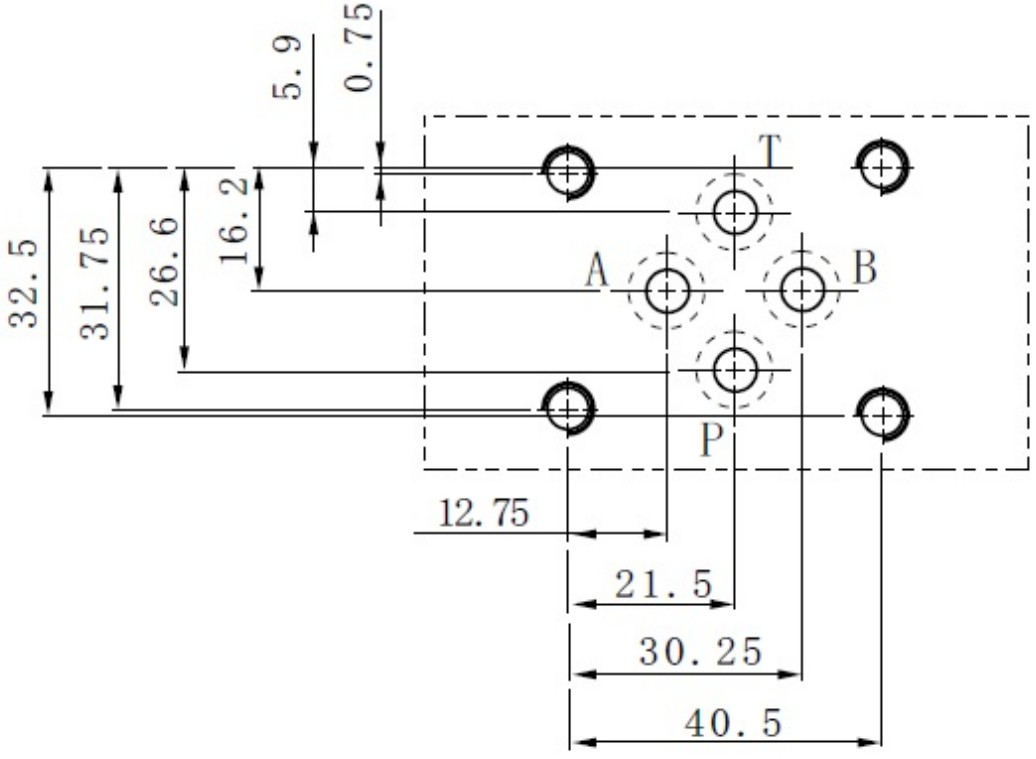
5.9
0.75
32.5
31.75
26.6
16.2
T
A
B
P
12.75
21.5
30.25
40.5

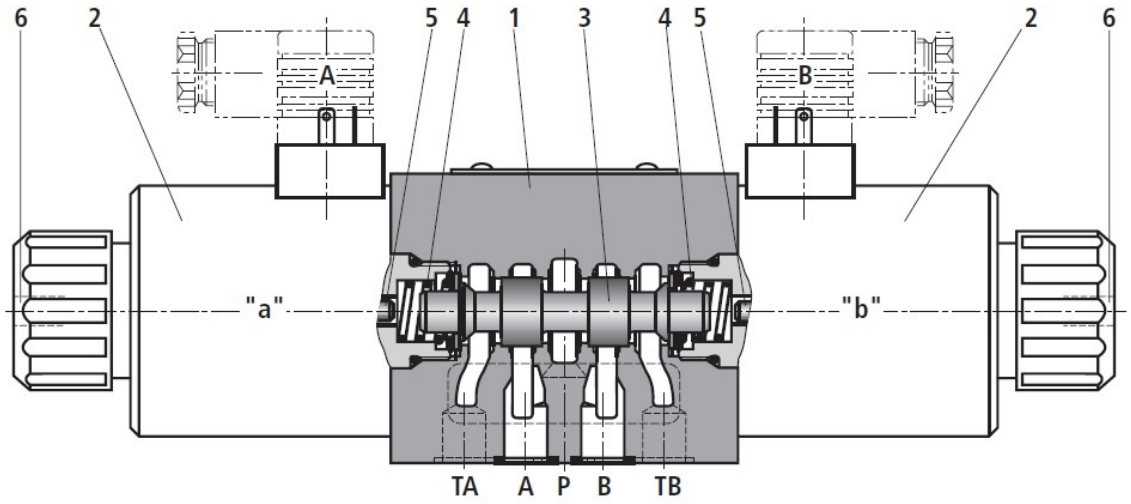

Принцип действия распределителей:

Направляющий клапан в основном состоит из:

1 - корпуса

2 - один или два электронных соленоида

3 - золотник

4 - одна или две возвратные пружины

5 - толкатель

6 - дополнительное ручное управление

В отключенном состоянии золотник удерживается возвратной пружиной в исходном положении.

Золотник приводится в действие работающим в масле магнитом. Сила от магнита передается с помощью толкателя на золотник и перемещает его из нейтральной позиции в нужное конечное положение.Это обеспечивает необходимое направление потока P-A и B-T или P-B и A-T.После отключения магнита золотник перемещается при помощи возвратной пружины в свое исходное положение.Дополнительное ручное управление позволяет управлять золоником без активации электромагнита.

Чтобы обеспечить надлежащее функционирование клапана, убедитесь, что все его полости заполнены маслом.

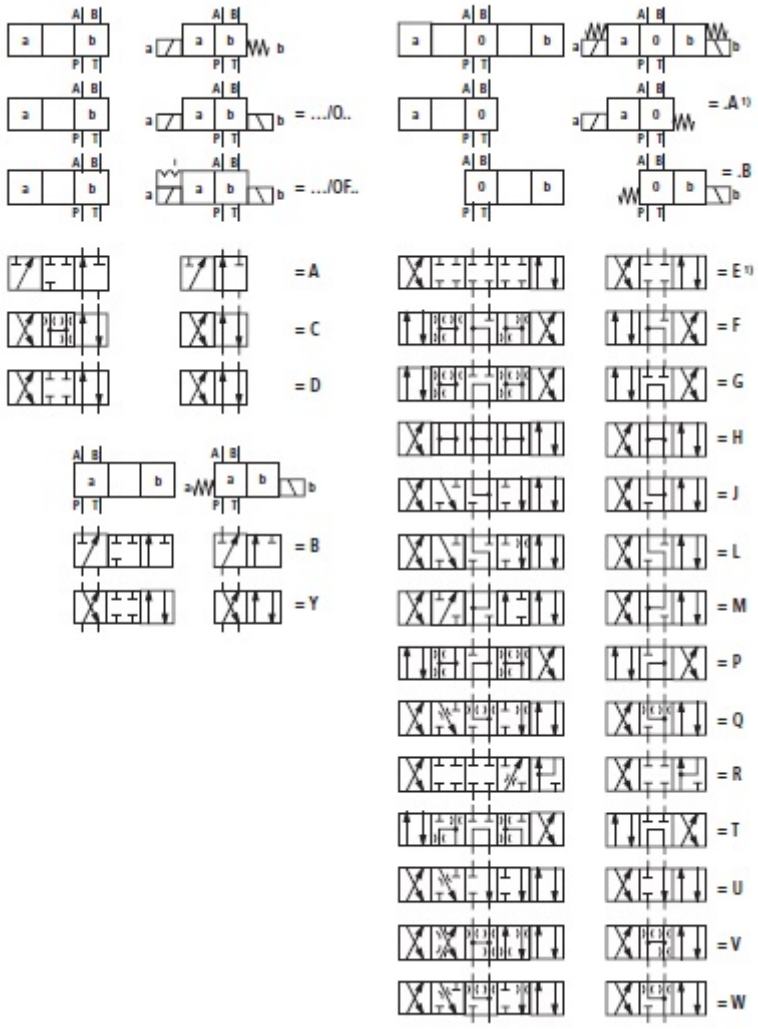

Приобрести **4WE6H гидрораспределители золотниковые с элек. управлением** можно прямо на сайте MGP. За подробной информацией обращаться по телефону +7 (495) 797-07-74, +7 (903) 797-07-74.