Тел: +7 (495) 797-07-74
Email: 89037970774@mail.ru
m-g-p.ru

Клапан МКПВ10/3Т2Р3 (аналог 10-32-1-11)

Гидроклапаны предохранительные МКПВ 10/3 Т2Р3 трубным монтажом применяются для предохранения гидросистем от перегрузки при повышении давления, поддержания установленной величины давления и дистанционной разгрузки гидравлических систем. Область применения: гидроприводы прессов, станков, литейных и литьевых машин, мобильной техники и другого гидрофицированного оборудования. В комплекте с **клапаном МКПВ 10/3 Т2Р3** поставляются крепежные болты.

Структура условного обозначения:

МКПВ 10/3 Т2Р3	-Клапан предохранительный.
МКПВ **10**/3 Т2Р3	-Условный проход Ду=10 мм.
МКПВ 10/**3** Т2Р3	-Номинальное давление на входе-32 МПа.
МКПВ 10/3 **Т** 2Р3	-Присоединение: Т- для трубного монтажа.
МКПВ 10/3 Т**2** Р3	-Исполнение по функционально-конструктивным: 2-дистанционное гидравлическое управление разгрузкой.
МКПВ 10/3 Т2 **Р**3	-Исполнение по виду регулировочного устройства: Р-регулировка рукояткой.
МКПВ 10/3 Т2Р**3**	-Номинальному давлению настройки: 3-32 МПа

Технические параметры:

Наименование	Ду, мм	Q, л/мин	Р, Мпа	Вес
МКПВ-10/3Т(*)… (Т-резьбовое исполнение)	10	80	6,3÷32	4,85
МКПВ-20/3Т(*)…	20	160	6,3÷32	5,35

МКПВ-32/3Т(*)…	32	320	6,3÷32	7,35

*) исполнение по схеме: 2- гидравлическим управлением 3 – с электроуправлением, нормально открытый, 4 – с электроуправлением, нормально закрытый;
**) исполнение по роду тока и напряжению электромагнита пилота: 24 – 24В, постоянный; 110 – 110В, переменный; 220 – 220В, переменный.

Габаритные и присоединительные размеры гидроклапанов типа МКПВ*Т:

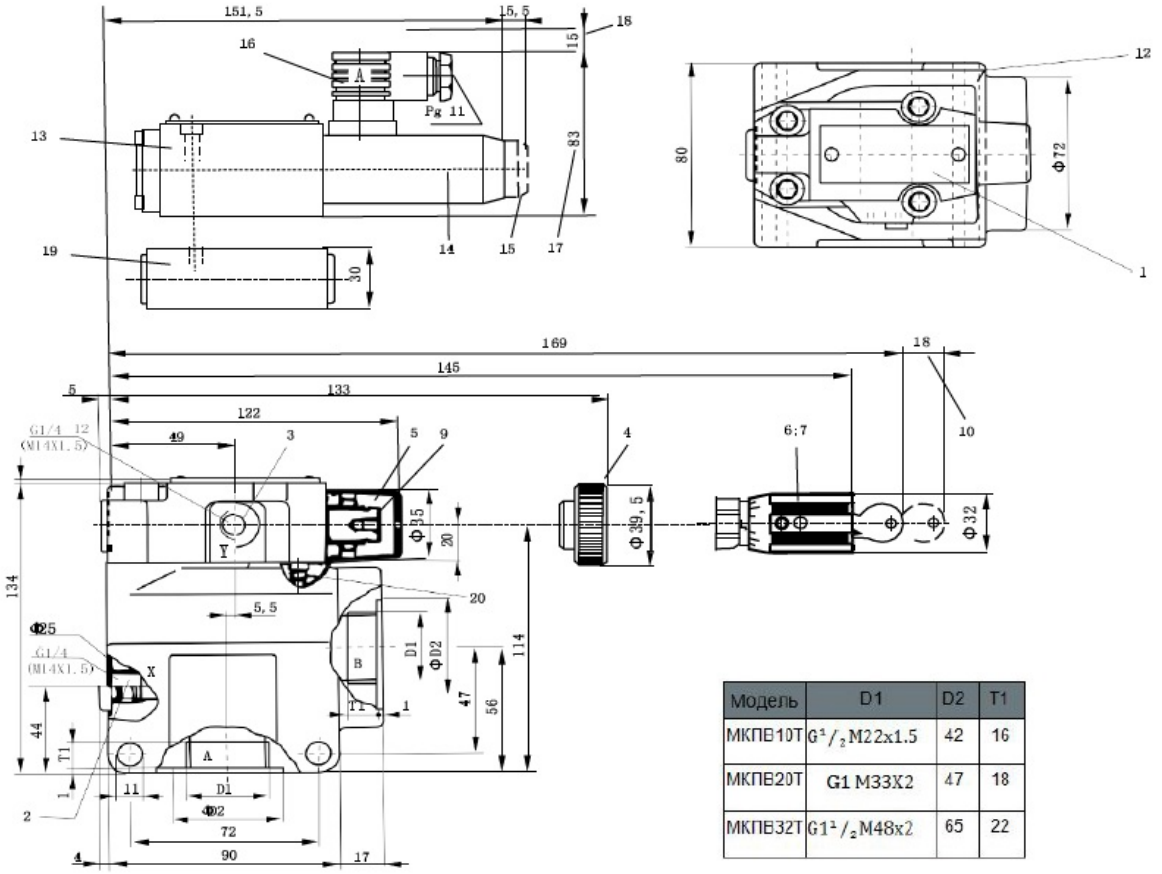

Модель	D1	D2	T1
МКПВ10Т	G¹/₂ M22x1.5	42	16
МКПВ20Т	G1 M33X2	47	18
МКПВ32Т	G1¹/₂ M48x2	65	22

Приобрести **гидроклапаны МКПВ 10/3 Т2Р3** можно прямо на сайте MGP. За подробной информацией обращаться по телефону +7 (495) 797-07-74, +7 (903) 797-07-74.