Тел: +7 (495) 797-07-74
Email: 89037970774@mail.ru
m-g-p.ru

Клапан МКПВ 10/3МР2

Гидроклапан предохранительный модульного монтажа МКПВ-10/3МР1 МКПВ-10/3МР2 МКПВ-10/3МР3 служит для предохранения гидросистемы от перегрузок и дистанционной разгрузки путем соединения полости под давлением со сливной линией. Предохранительные клапаны МКПВ-10/3М при перегрузке пропускают масло из отверстия Р в отверстие Т для МКПВ-10/3М Т1 или Т2. Отверстия А и В для МКПВ-10/3М только для Т2 используются для сквозного прохода масла от других гидроаппаратур. Применение гидроклапанов модульного монтажа упрощает изготовление гидросистем, позволяет предельно сократить число трубного соединения, и упрощает для монтажа модернизацию гидрооборудования.

Габаритные размеры модульного клапанова МКПВ 10/3МР1-2-3

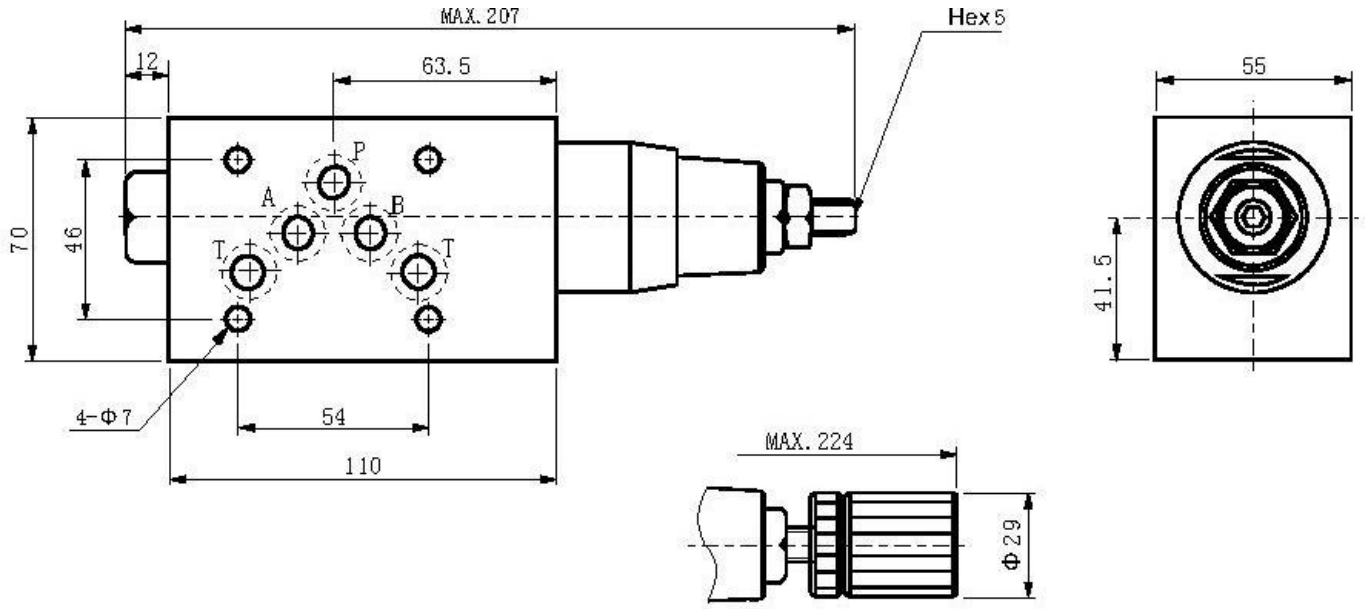



MRVseriesmodularreliefvalvescancontrolflowforpositivedirectionpassoilport.
Flowcanbeadjustedbyhandle.Itpassestocheckvalveforreverseflow.

Orderingdetails

MRV	02	P	K	1	20
Sort	Nominalsize	Relief form	Adjustmenttype	Pressure adjustment range	Design code
Modular reliefvalve	02:NG6Cetop3 03:NG10Cetop5 04:NG16Cetop7 06:NG22Cetop8	P:P→T A:A→T B:B→T C:A→T B→T D:A→B B→A	Nocode:Withoutknob K:Withplastickob	1:8~70bar 2:35~140bar 3:70~250bar	20

Technicalspecification

Model		MRV-02	MRV-03	MRV-04	MRV-06
Max.flowrate (l/min)		35	70	200	450
Workingpressure (MPa)		25			
Weight(kgs)	A,B,P	1.5	3.3	6	12.2
	C,D	1.7	3.7	—	—



Symbollist

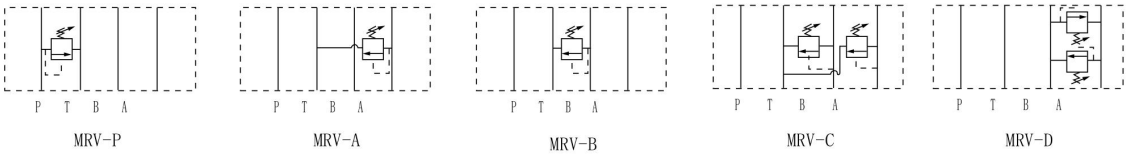

Dimensions

Unit:mm

MRV-02A

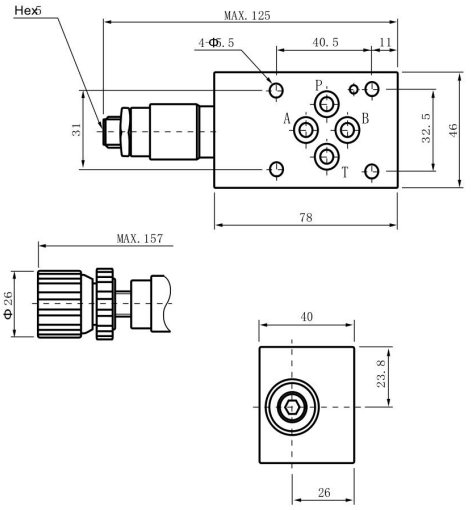

MRV-02C

