Тел: +7 (495) 797-07-74
Email: 89037970774@mail.ru
m-g-p.ru

Манометр PG-100 B (0-31.5) МПа

Давление	315 Бар
Вес	1 кг

Манометры гидравлические PG 100 B наполнены силиконовой жидкостью и могут применяться в климатических условиях ХЛ1 по ГОСТ 15150-69. Это позволяет использовать их в самых суровых условиях и при температуре окружающей среды от -50 до +60°С. Манометры типа **PG 100 B** идут в радиальном исполнении. Данный товар подходит для сложных и ответственных гидравлических трубопроводов, в которых управления осуществляется посредствам **гидрораспределителей** и **гидроклапанов**.

Габаритные и присоединительные размеры манометр PG-100 B

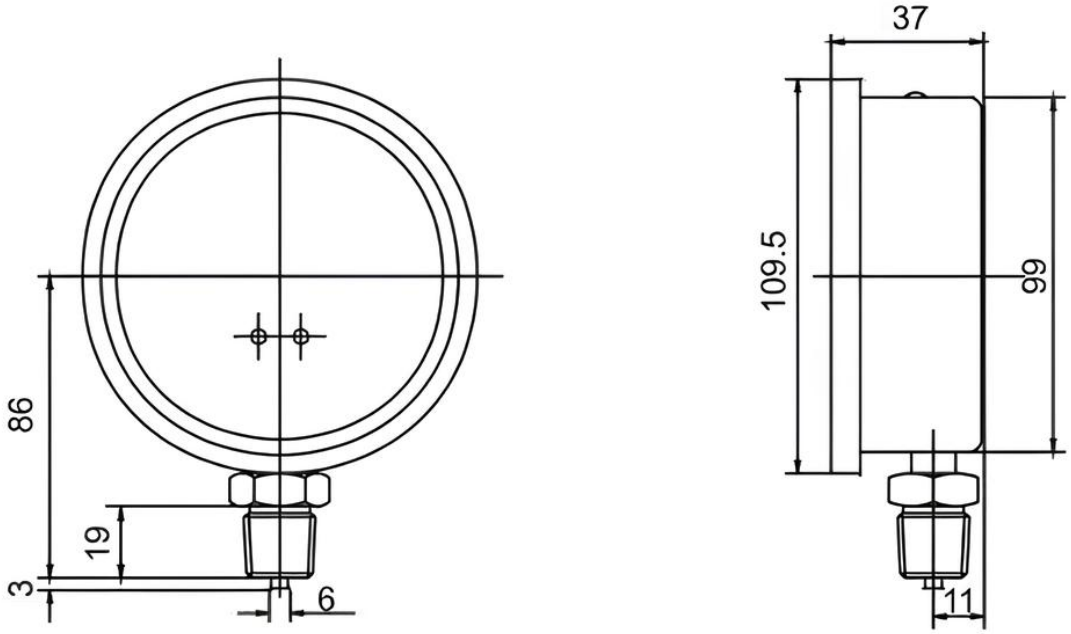

Серия PG-100

Серия давление шкалы

PG-100-1/2 60 bar/мПа,

PG-100-1/2 100 bar/мПа,

PG-100-1/2 160 bar/мПа,

PG-100-1/2 250 bar/мПа,

PG-100-1/2 315 bar/мПа.

Приобрести **манометры гидравлические PG 100 B** можно прямо на сайте MGP. За подробной информацией обращаться по телефону +7 (495) 797-07-74, +7 (903) 797-07-74.