Тел: +7 (495) 797-07-74
Email: 89037970774@mail.ru
m-g-p.ru

DCB-B160-500-F(L) Шестерёнчатый насос (овальный)

Описание

Насос DCB-B160-500-F(L) Шестерёнчатый усовершенствован овальный , вход и выход становятся более гладким и с меньшим сопротивлением, низкий коэффициент износа, удобный и легкий в монтаже. Насос имеет свои особенности: низкий уровень шума, увеличенная подача, высокая производительность. Насос широко используется в деревообрабатывающем оборудовании, производства фанеры, оборудовании для резинотехнической промышленности, в нефтеперерабатывающей отрасли , а также в гидравлических и масляных станциях с давлением ниже 2.5Мпа и даже использоваться в качестве водяного насоса после антикоррозийной обработки.

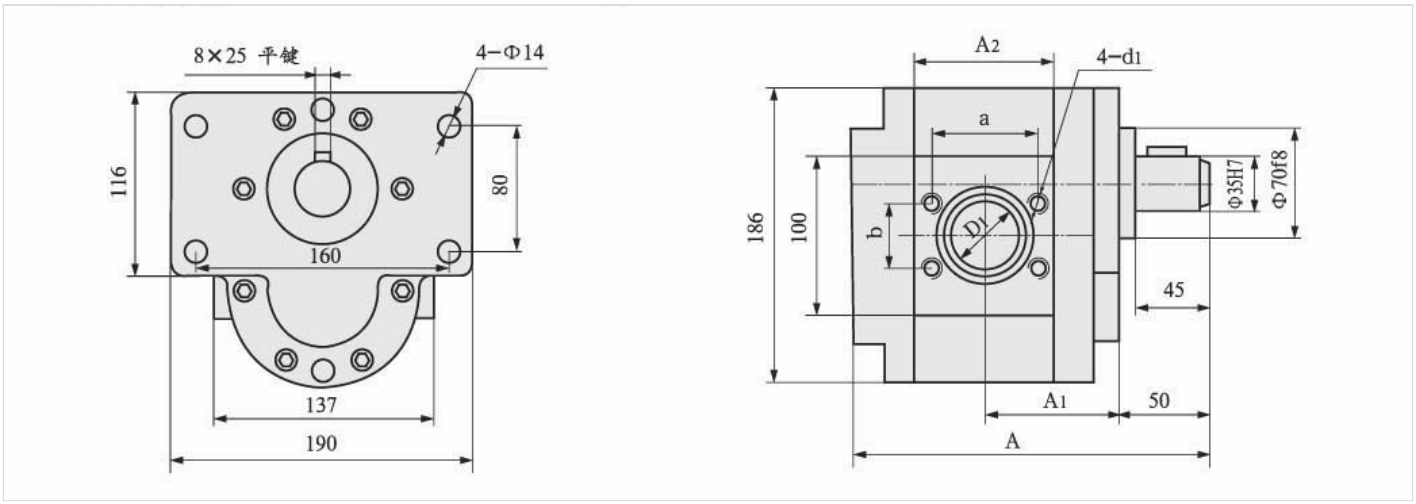

Технические характеристики

Модель	подача, л/мин	давление, Мпа	частота вращения, об/мин	КПД насоса, %	общий КПД агрегата, %	Потребляемая мощность привода, кВт
DCB-B160-F(L)	160	2,5	1450	>90	>80	8,2
DCB-B200-F(L)	200					10,1
DCB-B250-F(L)	250					13
DCB-B300-F(L)	300					15
DCB-B350-F(L)	350					17
DCB-B400-F(L)	400					20

DCB-B500-F(L)	500	24

Габаритные и присоединительные размеры

Модель	A	A1	A2	D1	a	b	d1
DCB-B160-F(L)	186	73	56	Φ 35	39	44.3	M 8
DCB-B200-F(L)	200	80	70	Φ 40	44 . 5	46	M 8
DCB-B250-F(L)	218	89	88	Φ 50	66 . 4	41	M 8
DCB-B300-F(L)	235	97.5	105	Φ 50	68 . 7	41	M 8
DCB-B350-F(L)	253	106.5	1 23	Φ 50	65	76	M 8
DCB-B400-F(L)	270	1 1 5	140	Φ 50	65	76	M 8
DCB-B500-F(L)	306	1 33	1 76	Φ 50	65	76	M 8