МАГАЗИН
ГИДРАВЛИКИ
ПНЕВМАТИКИ

Тел: +7 (495) 797-07-74
Email: 89037970774@mail.ru
m-g-p.ru

HY01(CBJ) шестерёнчатый насос

Масляные насосы шестеренного типа серии HY01 (CBJ) обладают высокой производительностью, точной центровкой и особой конструкцией, которые позволяют использовать их в различных станках, маслоочистительных установках и т.д. Насосы данной серии могут также использоваться для перекачки термостойкого клея.

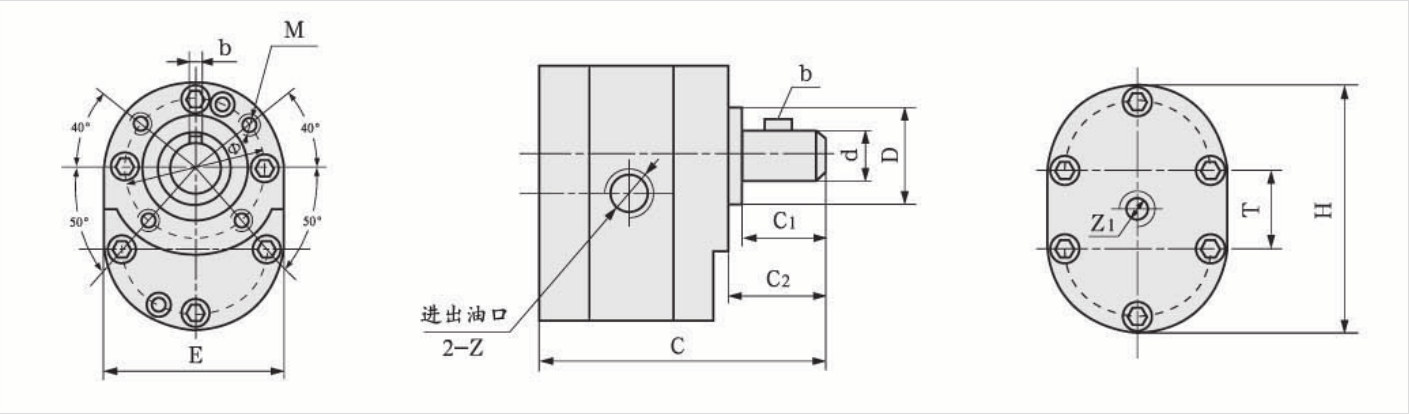

Технические характеристики

Модель	Подача л/мин	Рабочее давление MPa	Скороть об/мин	КПД насоса	Общее КПД агрета	Мощность насоса кВт	Масса кг.
HY01-3 x 5	3	0.5		>70	>63	0.21	1,55
HY01-5x 10	5	1				0.31	1,65
HY01 -8x15	8	1,5				0.51	2,3
HY01-12 x 20	12	2		>80	>72	0.82	2,65
HY01 -18 x 25	18	2,5				1,02	4,15
HY01-25 x 25	25		1450	>90	>81	1,3	4,5
HY01-35 x 25	35					1,65	8,75
HY01-50x25	50			>94	>85	2,6	9,4
HY01-70x25	70					4,1	12,5
HY01-100x25	100			>95	>86	5,1	14,9

Габаритные и присоединительные размеры

Модель	C	c,	$c_г$	E	H	D(f8)	Φ	d(h7)	T	b	M
HY01-3 x 5	87	25	28	56	80	Φ30	Φ43	Φ12	25	4	M8
HY01-5 x 10	93										
HY01-8 x 15	101	25	28	65	95	Φ35	Φ50	Φ14	30	4	M8
HY01-12x20	109										
HY01-18x25	117	30	34	80	122	Φ50	Φ65	Φ16	42	5	M8
HY01-25 x 25	124										
HY01-35x25	140	35	39	108	160	Φ55	Φ80	Φ22	52	6	M10
HY01 -50x25	148										
HY01-70x25	166	40	48	120	185	Φ70	Φ95	ΦЗО	65	8	M10
HY01-100x25	176										