Тел: +7 (495) 797-07-74
Email: 89037970774@mail.ru
m-g-p.ru

# Насос пластинчатый YB1-2,5

| | |
|---|---|
| Объем | 2.5 мл |
| Направление вращения | По часовой |
| Об/мин | 1450 |
| Вес | 5,3 кг |

Пластинчатые насосы серии CP1 модель **YB1-2,5** с номинальным давлением **6,3 Мпа** отличаются высокой производительностью и низким уровнем шума. Насосы серии YB1 нашли широкое применение в металлорежущих станках и в промышленности, а также в различных гидравлических системах.

**Технические характеристики насосов YB1**

| Вспомогательная серия | Модель | Объем насоса ml/r | Номинальное давление MPa | Скорость r/min | Входная мощность kw | Вес kg |
|---|---|---|---|---|---|---|
| CP1 | YB1-2,5 | 2,5 | 6,3 | 1450 | 0,6 | 5,3 |
| | YB1-4 | 4 | | | 0,9 | |
| | YB1-6,3 | 6,3 | | | 1,4 | |
| | YB1-10 | 10 | | | 2,2 | |
| CP2 | YB1-12,5 | 12,5 | | 960 | 1,6 | 8,7 |
| | YB1-16 | 16 | | | 2 | |
| | YB1-20 | 20 | | | 2,6 | |
| | YB1-25 | 25 | | | 3,3 | |
| CP3 | YB1-31,5 | 31,5 | | | 4,2 | 16 |
| | YB1-40 | 40 | | | 5,2 | |
| | YB1-50 | 50 | | | 6,5 | |
| CP4 | YB1-63 | 63 | | | 8,2 | 20 |
| | YB1-80 | 80 | | | 10,3 | |
| | YB1-100 | 100 | | | 12,8 | |
| | YB1-125 | 125 | | | 16 | |

**Пример условного обозначения насосов YB1:**

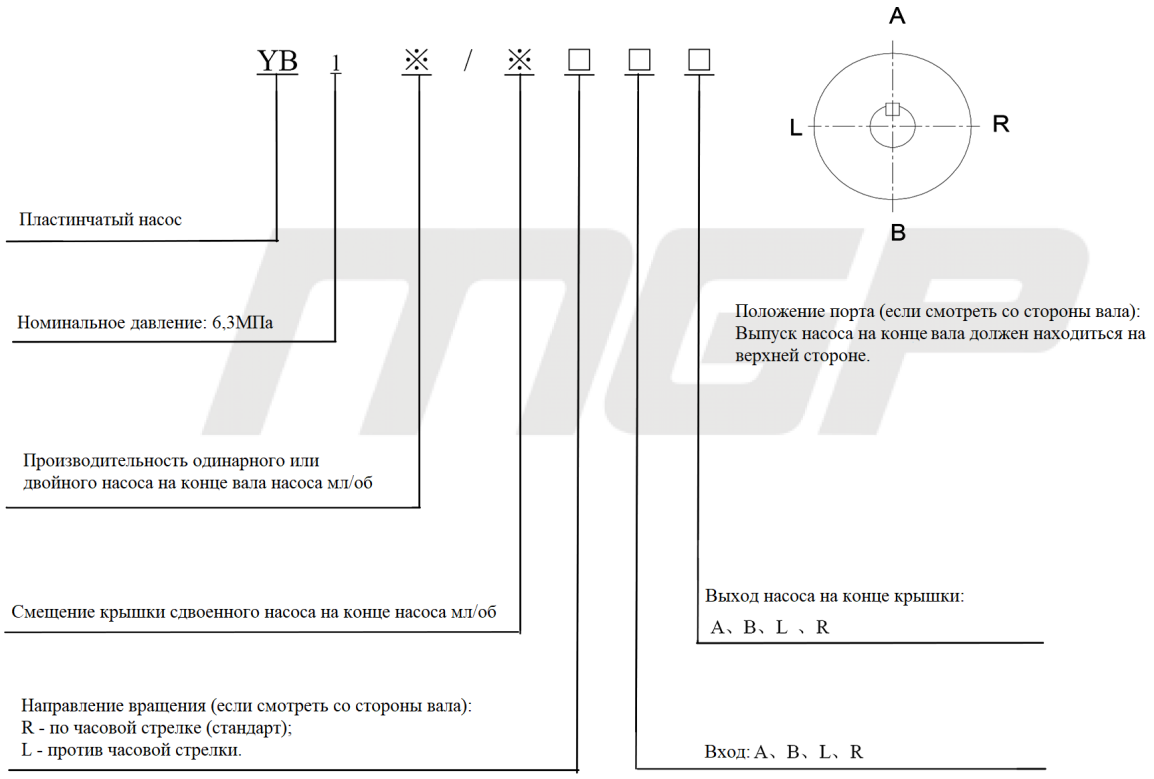


**Габаритно присоединительные размеры насоса серии CP1:**

**(YB1-2.5 YB1-4 YB1-6.3 YB1-10)**

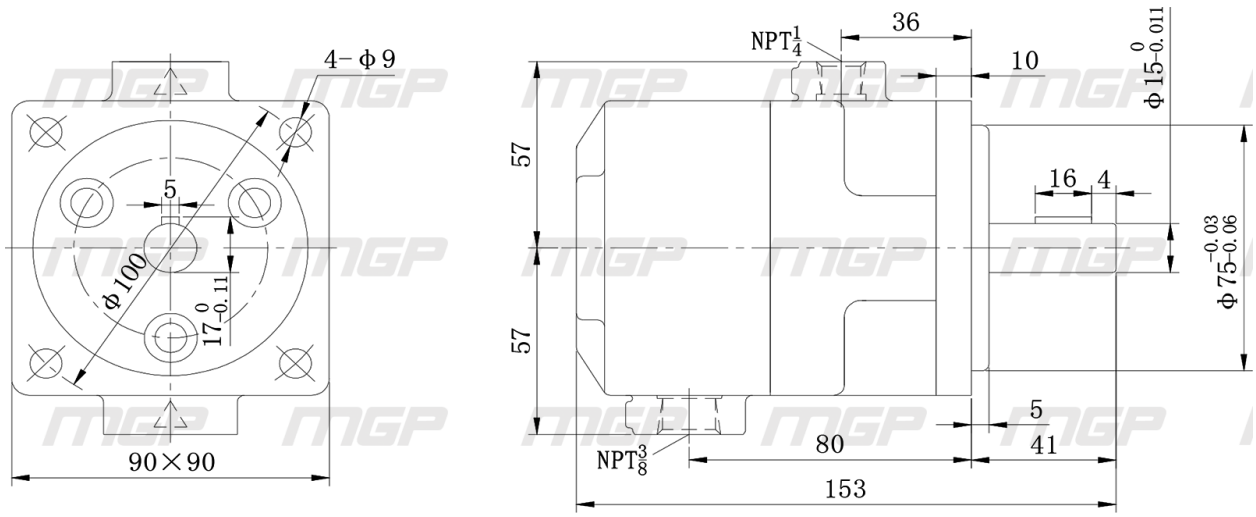


Гарантия на насосы и моторы производства Китай 90 дней.
Начало гарантийного срока исчисляется со дня ввода оборудования в эксплуатацию, но не позднее 3 месяцев со дня поступления насоса на предприятие. Рабочая жидкость должна иметь чистоту не грубее 12-го класса. Номинальная тонкость фильтрации 25 мкм. Для обеспечения большей надёжности при малой вязкости и большей нагрузке рекомендуется тонкость фильтрации 10 мкм.

**ВНИМАНИЕ!**

**При самостоятельной разборке и сборке в течение гарантийного срока эксплуатации, при несоблюдении правил монтажа, хранения, транспортирования и эксплуатации, ответственности не несет, претензии к качеству не принимаются.**

Приобрести **насос пластинчатый YB1-2,5** можно прямо на сайте MGP. За подробной информацией обращаться по телефону +7 (495) 797-07-74, +7 (903) 797-07-74.