Тел: +7 (495) 797-07-74
Email: 89037970774@mail.ru
m-g-p.ru

Насос пластинчатый нерегулируемый БГ12-41А(Китай)

Насосы пластинчатые нерегулируемые с постоянным направлением потока рабочей жидкости типа БГ12-4 применяются для подачи масла под давлением в гидросистемы станков и другого оборудования машиностроительной отрасли. Исполнение насосов БГ-12-41А, БГ-12-41, БГ-12-42: однопоточный.

БГ12-4	XX	X		XXXX	
				Климатическое исполнение и категория размещения	
		Направление вращения вала: без обозначения - правое, Л - левое			
	Подача: **1А** - 6,0 л/мин 4 см3, **1** – 10,4 л/мин 6,3 см3, **2** - 16,7 л/мин 10 см3				
Обозначение типа насоса					

Технические характеристики насосов БГ12-41А БГ12-41 БГ12-42

Тип насоса	Наименование	Подача, л/мин	Рабочий объем, см3	Давление, Мпа	Частота вращения, об/мин	Мощность, Квт	Масса, кг
БГ12-4 Нулевой Габарит	БГ12-41а	6,0	4,0	10	1450	1,5	5,3
	БГ12-41	10,4	6,3			2,3	
	БГ12-42	16,7	10,0			3,2	

Габаритные и присоединительные размеры насосов БГ12-41А БГ12-41 БГ12-42

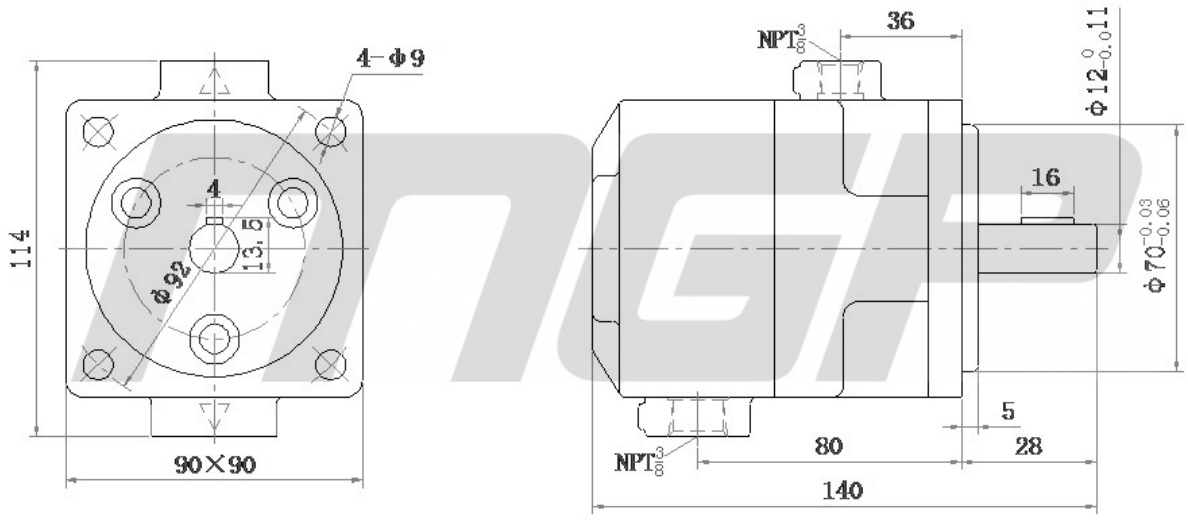

Приобрести **Насос пластинчатый нерегулируемый БГ12-41А** можно прямо на сайте MGP. За подробной информацией обращаться по телефону +7 (495) 797-07-74, +7 (903) 797-07-74.