Тел: +7 (495) 797-07-74
Email: 89037970774@mail.ru
m-g-p.ru

Манометр PG-63 B (0-4) МПа

Давление	40 Бар
Вес	0.3 кг
Присоединительная резьба	G1/4

Манометры гидравлические PG 63 B наполнены силиконовой жидкостью и могут применяться в климатических условиях ХЛ1 по ГОСТ 15150-69. Это позволяет использовать их в самых суровых условиях и при температуре окружающей среды от -50 до +60°С. Манометры типа **PG 63 B** идут в радиальном исполнении. Данный товар подходит для сложных и ответственных гидравлических трубопроводов, в которых управления осуществляется посредствам **гидрораспределителей** и **гидроклапанов**.

Габаритные и присоединительные размеры манометр PG-63 B

Резьба присоединения G1/4

G – означает резьба трубная цилиндрическая

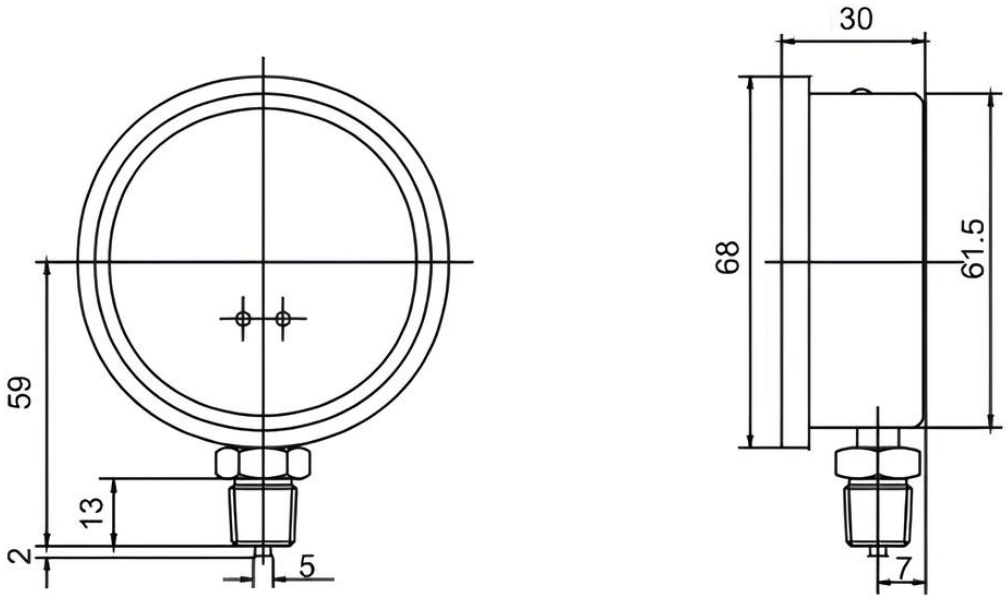

Серия PG-63

Серия давление шкалы

PG-063-1/4 40 bar/мПа,

PG-063-1/4 60 bar/мПа,

PG-063-1/4 100 bar/мПа,

PG-063-1/4 160 bar/мПа,

PG-063-1/4 250 bar/мПа,

PG-063-1/4 315 bar/мПа,

PG-063-1/4 400 bar/мПа.

Приобрести **манометры гидравлические PG 63 B** можно прямо на сайте MGP. За подробной информацией обращаться по телефону +7 (495) 797-07-74, +7 (903) 797-07-74.