Тел: +7 (495) 797-07-74
Email: 89037970774@mail.ru
m-g-p.ru

Катушка для пневмораспределителей А 091 (VC1-DT)

напряжение питания	DC12, DC24, AC24, AC110, AC220
Размер посадочного отверстия	7-8 мм

Электромагнит А-091(VC1-DT) (соленоид) + коннектор для распределителей серии V. Катушки взаимозаменяемы с катушками распределителей производства Camozzi, AirTAC, RPK.

Напряжение катушек:
Постоянного тока - DC 12, 24 V;
Переменного тока - AC 24, 110, 220 V

Общие характеристики:

Класс изоляции: H (180 °C)
Режим работы: непрерывный ED (ПВ) 100%
Допустимый разброс напряжений для катушек:
переменного тока - +10...-15 %
постоянного тока - ±10 %

Основные технические характеристики соленоидов:

Мощность DC: 2,8W AC: 3W
Рабочая температура: C -30....70
Проходное отверстие: 8 мм
Номинальные размеры: 22 x 23 мм
Класс защиты: IP54 - DIN 40050

Габаритные размеры катушки А-091(VC1-DT)

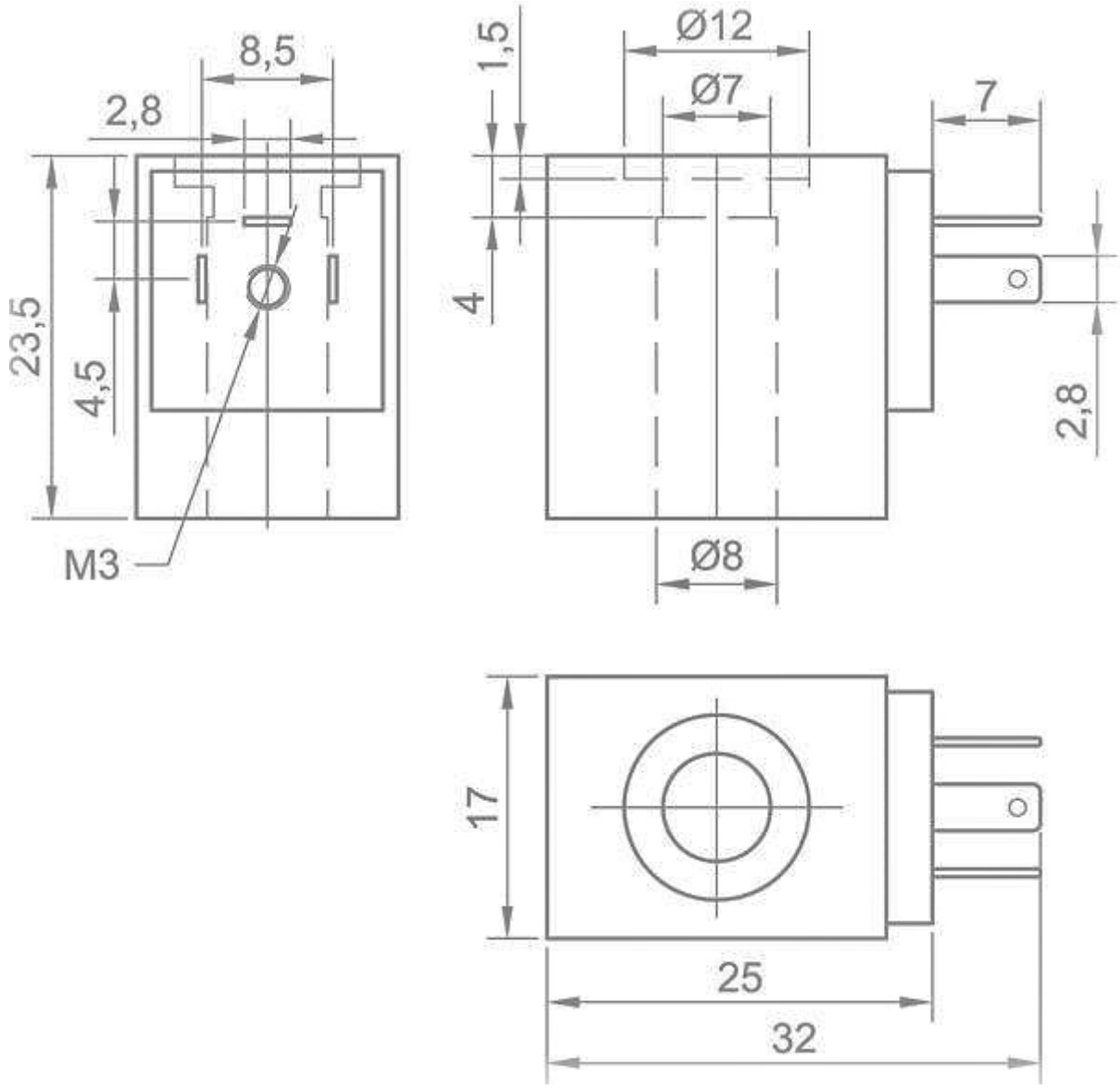

Приобрести **Катушка для пневмораспределителей A-091(VC1-DT)** можно прямо на сайте MGP. За подробной информацией обращаться по телефону +7 (495) 797-07-74, +7 (903) 797-07-74