Тел: +7 (495) 797-07-74
Email: 89037970774@mail.ru
m-g-p.ru

# 25Г12-24АМ гидронасос пластинчатый

Гидронасосы пластинчатые двух поточный 25Г12-24АМ применяется в гидроприводах металлорежущих станков и других машин, где требуется давление до 6,3 МПа и нерегулируемый по величине поток минерального масла.

Диапазон вязкости масла 17-213 мм 2 /с при температуре от +10 до +50 о С.

Тонкость фильтрации масла 25 мкм. Номинальная частота вращения 9600 об/мин.

**Присоединительные и габаритные размеры насоса Г12 габарит 1+2**

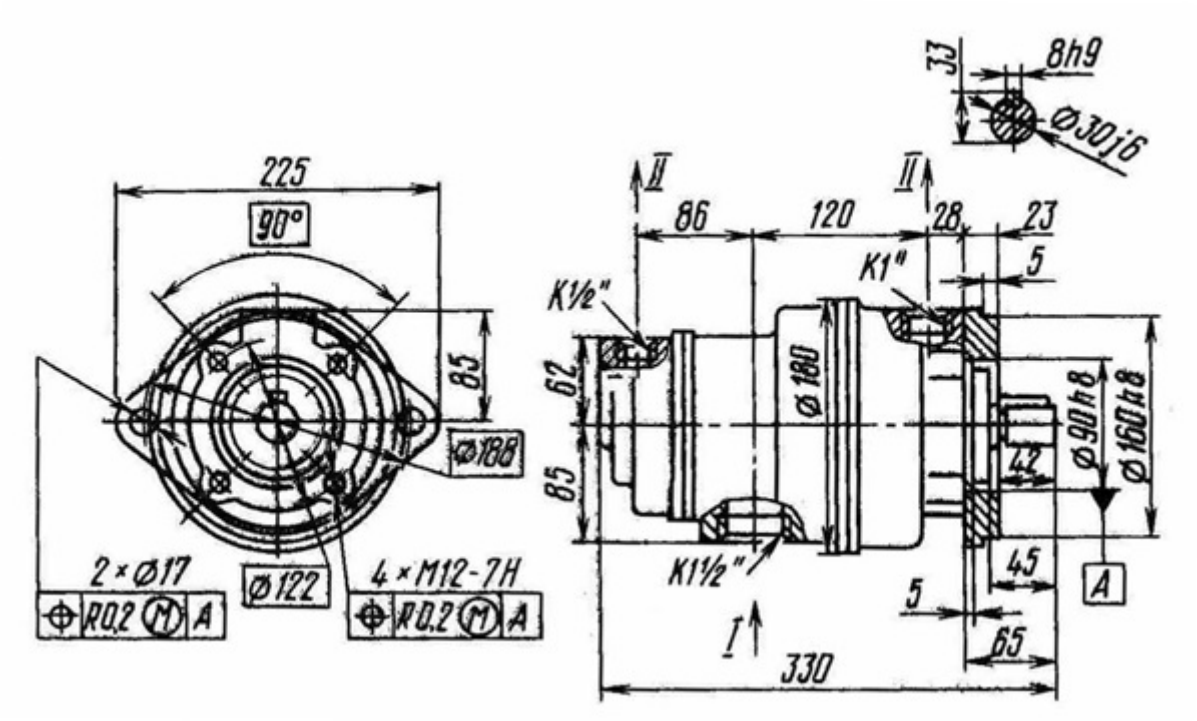


**Характеристики Г12**

| Тип насоса | -Аналог | -Габарит | -МПа | -кВт | - об/мин. | -л/мин |
|---|---|---|---|---|---|---|
| Г12-24 М | НПл 80/6,3 | 2 | 6,3 | | 960 | 69,9 |
| Г12-24 АМ | НПл 63/6,3 | 2 | 6,3 | | 960 | 53,8 |
| Г12-25 М | | 3 | 6,3 | | 960 | 142,8 |
| Г12-25 АМ | НПл 125/6,3 | 2 | 6,3 | | 960 | 110,4 |
| Г12-26 АМ | | 3 | 6,3 | | 960 | 193 |
| Г12-31 М | НПл 12,5/6,3 | 1 | 6,3 | | 960 | 9,5 |
| Г12-31 АМ | НПл 8/6,3 | 1 | 6,3 | | 960 | 5,8 |
| Г12-32 АМ | НПл 16/6,3 | 1 | 6,3 | | 960 | 12,1 |
| Г12-32 М | НПл 25/6,3 | 1 | 6,3 | | 960 | 20,6 |
| Г12-33 АМ | НПл 32/6,3 | 1 | 6,3 | | 960 | 27,6 |
| Г12-33 М | НПл 40/6,3 | 1 | 6,3 | | 960 | 35,7 |
| 5Г12-24 АМ | НПл 63-8/6,3 | 2+1 | 6,3 | 8,1 | 960 | 53,8/5,8 |
| 5Г12-24 М | НПл 80-8/6,3 | 2+1 | 6,3 | | 960 | 69,9/5,8 |

| | | | | | | |
|---|---|---|---|---|---|---|
| 5Г12-25 М | | 3+1 | 6,3 | 19,1 | 960 | 142,8/5,8 |
| 5Г12-25 АМ | НПл 125-8/6,3 | 2+1 | 6,3 | | 960 | 110,4/5,8 |
| 5Г12-26 АМ | | 3+1 | 6,3 | 25,6 | 960 | 204,2/5,8 |
| 5Г12-31 АМ | НПл 8-8/6,3 | 1+1 | 6,3 | 2,2 | 960 | 5,8/5,8 |
| 5Г12-31 М | НПл 8-12,5/6,3 | 1+1 | 6,3 | 2,7 | 960 | 5,8/9,5 |
| 5Г12-32 АМ | НПл 8-16/6,3 | 1+1 | 6,3 | 3 | 960 | 5,8/12,1 |
| 5Г12-32 М | НПл 8-25/6,3 | 1+1 | 6,3 | 3,9 | 960 | 5,8/20,6 |
| 5Г12-33 АМ | НПл 8-32/6,3 | 1+1 | 6,3 | 4,7 | 960 | 5,8/27,6 |
| 5Г12-33 М | НПл 8-40/6,3 | 1+1 | 6,3 | 5,5 | 960 | 5,8/35,7 |
| 8Г12-24 АМ | НПл 63-12,5/6,3 | 2+1 | 6,3 | 8,6 | 960 | 53,8/9,5 |
| 8Г12-24 М | НПл 80-12,5/6,3 | 2+1 | 6,3 | 10,6 | 960 | 70/9,5 |
| 8Г12-25 АМ | НПл 125-12,5/6,3 | 2+1 | 6,3 | 15,1 | 960 | 110,4/9,5 |
| 8Г12-25 М | | 3+1 | 6,3 | 19,6 | 960 | 142,8/9,5 |
| 8Г12-26 АМ | | 3+1 | 6,3 | 26,1 | 960 | 204,2/9,5 |
| 8Г12-31 М | НПл 12,5-12,5/6,3 | 1+1 | 6,3 | 3,2 | 960 | 9,5/9,5 |
| 8Г12-32 АМ | НПл 12,5-16/6,3 | 1+1 | 6,3 | 3,5 | 960 | 9,5/12,1 |
| 8Г12-32 М | НПл 12,5-25/6,3 | 1+1 | 6,3 | 4,4 | 960 | 9,5/20,6 |
| 8Г12-33 АМ | НПл 12,5-32/6,3 | 1+1 | 6,3 | 5,2 | 960 | 9,5/27,6 |
| 8Г12-33 М | НПл 12,5-40/6,3 | 1+1 | 6,3 | 6 | 960 | 9,5/35,7 |
| 12Г12-24 АМ | НПл 63-16/6,3 | 2+1 | 6,3 | 8,9 | 960 | 53,8/12,1 |
| 12Г12-24 М | НПл 80-16/6,3 | 2+1 | 6,3 | 10,9 | 960 | 70/12,1 |
| 12Г12-25 М | | 3+1 | 6,3 | 19,9 | 960 | 142,8/12,1 |
| 12Г12-25 АМ | НПл 125-16/6,3 | 2+1 | 6,3 | 15,4 | 960 | 110,4/12,1 |
| 12Г12-26 АМ | | 3+1 | 6,3 | 26,4 | 960 | 204,2/12,1 |
| 12Г12-32 АМ | НПл 16-16/6,3 | 1+1 | 6,3 | 3,8 | 960 | 12,1/12,1 |
| 12Г12-32 М | НПл 16-25/6,3 | 1+1 | 6,3 | 4,7 | 960 | 12,1/20,6 |
| 12Г12-33 АМ | НПл 16-32/6,3 | 1+1 | 6,3 | 5,5 | 960 | 12,1/27,6 |
| 12Г12-33 М | НПл 16-40/6,3 | 1+1 | 6,3 | 6,3 | 960 | 12,1/35,7 |
| 18Г12-24 АМ | НПл 63-25/6,3 | 2+1 | 6,3 | 9,8 | 960 | 53,8/20,6 |
| 18Г12-24 М | НПл 80-25/6,3 | 2+1 | 6,3 | 11,8 | 960 | 70/20,6 |
| 18Г12-25 АМ | НПл 125-25/6,3 | 2+1 | 6,3 | 16,3 | 960 | 110,4/20,6 |
| 18Г12-25 М | | 3+1 | 6,3 | 20,8 | 960 | 142,8/20,6 |
| 18Г12-26 АМ | | 3+1 | 6,3 | 27,3 | 960 | 204,2/20,6 |
| 18Г12-32 М | НПл 25-25/6,3 | 1+1 | 6,3 | 5,6 | 960 | 20,6/20,6 |
| 18Г12-33 АМ | НПл 25-32/6,3 | 1+1 | 6,3 | 6,4 | 960 | 20,6/27,6 |
| 18Г12-33 М | НПл 25-40/6,3 | 1+1 | 6,3 | 7,2 | 960 | 20,6/35,7 |
| 25Г12-24 АМ | НПл 63-32/6,3 | 2+1 | 6,3 | 10,6 | 960 | 53,8/27,6 |
| 25Г12-24 М | НПл 80-32/6,3 | 2+1 | 6,3 | 12,6 | 960 | 70/27,6 |
| 25Г12-25 АМ | НПл 125-32/6,3 | 2+1 | 6,3 | 17,1 | 960 | 110,4/27,6 |
| 25Г12-25 М | | 3+1 | 6,3 | 21,6 | 960 | 142,8/27,6 |
| 25Г12-26 АМ | | 3+1 | 6,3 | 28,1 | 960 | 204,2/27,6 |
| 25Г12-33 АМ | НПл 32-32/6,3 | 1+1 | 6,3 | 7,2 | 960 | 27,6/27,6 |
| 25Г12-33 М | НПл 32-40/6,3 | 1+1 | 6,3 | 8 | 960 | 27,6/35,7 |
| 35Г12-24 АМ | | 2+1 | 6,3 | 11,4 | 960 | 53,8/35,7 |
| 35Г12-24 М | НПл 80-40/6,3 | 2+1 | 6,3 | 13,4 | 960 | 70/35,7 |

| | | | | | | |
|---|---|---|---|---|---|---|
| 35Г12-25 АМ | НПл 125-40/6,3 | 2+1 | 6,3 | 17,9 | 960 | 110,4/35,7 |
| 35Г12-25 М | | 3+1 | 6,3 | 22,4 | 960 | 142,8/35,7 |
| 35Г12-26 АМ | | 3+1 | 6,3 | 28 | 960 | 4,2/35,7 |
| 35Г12-33 М | НПл 40-40/6,3 | 1+1 | 6,3 | 8,8 | 960 | 35,7/35,7 |
| 50Г12-24 АМ | НПл 63-63/6,3 | 2+2 | 6,3 | 14 | 960 | 53,8/53,8 |
| 50Г12-24 М | НПл 63-80/6,3 | 2+2 | 6,3 | 16 | 960 | 53,8/70 |
| 50Г12-25 АМ | НПл 63-125/6,3 | 2+2 | 6,3 | 20,5 | 960 | 53,8/110,4 |
| 50Г12-25 М | | 3+2 | 6,3 | 25 | 960 | 142,8/53,8 |
| 50Г12-26 АМ | | 3+2 | 6,3 | 31,5 | 960 | 204,2/53,8 |
| 70Г12-24 М | НПл 80-80/6,3 | 2+2 | 6,3 | 18 | 960 | 70/70 |
| 70Г12-25 АМ | НПл 80-125/6,3 | 2+2 | 6,3 | 22,5 | 960 | 70/110,4 |
| 70Г12-25 М | | 3+2 | 6,3 | 27 | 960 | 142,8/70 |
| 70Г12-26 АМ | | 3+2 | 6,3 | 33,5 | 960 | 204,2/70 |
| 100Г12-25 АМ | НПл 125-125/6,3 | 2+2 | 6,3 | 27 | 960 | 110,4/110,4 |
| 100Г12-25 М | | 3+2 | 6,3 | 31,5 | 960 | 142,8/110,4 |
| 100Г12-26 АМ | | 3+2 | 6,3 | 38 | 960 | 204,2/110,4 |