Тел: +7 (495) 797-07-74
Email: 89037970774@mail.ru
m-g-p.ru

Пневмоглушитель А-15 1/2 (2931)

Наружная резьба	1/2
Взаимозаменяем с	SEB12 и ШГ-В-15

Пневмоглушитель А-15 1/2 (2931) предназначены для снижения уровня шума сжатого воздуха при его сбросе в атмосферу, а также защиты механизмов от попадания грязи и пыли, что продлевает срок службы оборудования. Устанавливаются в комплекте с пневмораспределителями. Взаимозаменяем с SEB12

Габаритные размеры:

ТАБЛИЦА РАЗМЕРА Пневмоглушителя А

Наименование	A	H	S
A-6	1/8"	20,5	12
A-8	1/4"	26,5	15
A-10	3/8"	34,0	19
A-15	1/2"	40,5	23
A-20	3/4"	51,5	30
A-25	1"	66,0	36

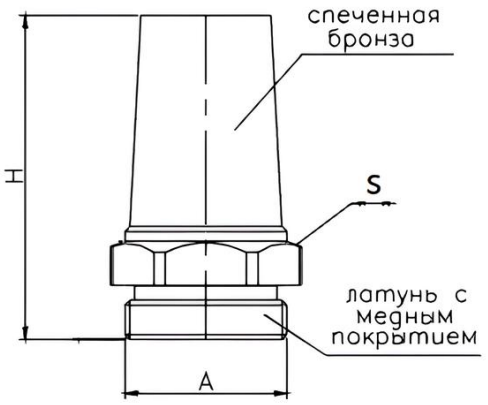

Приобрести **Пневмоглушитель А-15 1/2 (2931)** можно прямо на сайте MGP. За подробной информацией обращаться по телефону +7 (495) 797-07-74, +7 (903) 797-07-74.