Тел: +7 (495) 797-07-74
Email: 89037970774@mail.ru
m-g-p.ru

Фланец FA 100 для пневмоцилиндров DNC

Диаметр поршня	100мм
Индекс	ISO 6431

Крепежный элемент фланец FA 100 для пневмоцилиндров DNC по **ISO 6431**. Цилиндры сами по себе ограничены в своем применении, вариативности им, в значительной степени, прибавляют различные крепления. Крепления для пневмоцилиндра выполняют широкий спектр различных задач. Среди них распространение резьбового соединения к штоку передней и задней крышке цилиндра. Также есть крепеж, который охватывает гильзу цилиндра и скользит по шпилькам, стягивающим его крышки.

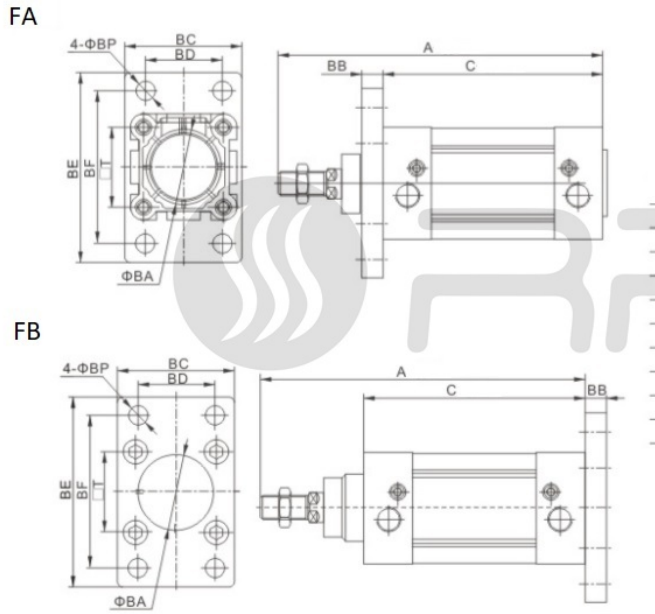

	32	40	50	63	80	100	125
A	142	159	175	190	214	229	279
C	94	105	106	121	128	138	160
BA	30.5	35.5	40.5	45.5	45.5	55.5	60.5
BB	10	10	12	12	16	16	20
BC	47	53	65	75	95	115	139
BD	32	36	45	50	63	75	90
BE	80	90	108	118	150	176	218
BF	64	72	90	100	126	150	180
BP	7	9	9	9	12.5	14.5	16.5
T	32.5	38	46.5	56.5	72	89	110

Приобрести **крепежный элемент фланец FA 100** можно прямо на сайте MGP. За подробной информацией обращаться по телефону +7 (495) 797-07-74, +7 (903) 797-07-74.