Тел: +7 (495) 797-07-74
Email: 89037970774@mail.ru
m-g-p.ru

BF4000 фильтр-влагомаслоотделитель RPK

Длина	159 мм
Ширина	65 мм
Присоединительные размеры	159 × 65 мм
Вес	0.33 кг

BF4000 фильтр-влагомаслоотделитель служит для очистки сжатого воздуха и отвода конденсата. Подготовка воздуха является неотъемлемой частью пневмосистемы, от неё напрямую зависит срок службы исполнительных органов.

Основные технические характеристики:

- Подсоединение воздуха: 1/2";
- Рабочая температура: 5-70°C;
- Размер фильтруемых частиц: 40;
- Регулируемый диапазон давления: 0,15–0,9МПа;
- Максимальное рабочее давление: 0,9МПа;
- Давление разрушения: 1,5МПа;
- Объем стакана фильтра: 60см3;
- Пропускная способность: 4000л/мин;
- Вес: 0,33 кг.

Присоединение **фильтра-влагомаслоотделителя BF4000** осуществляется непосредственно фитингами и пневмотрубкой.

Габаритные и присоединительные размеры:

Схема

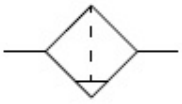

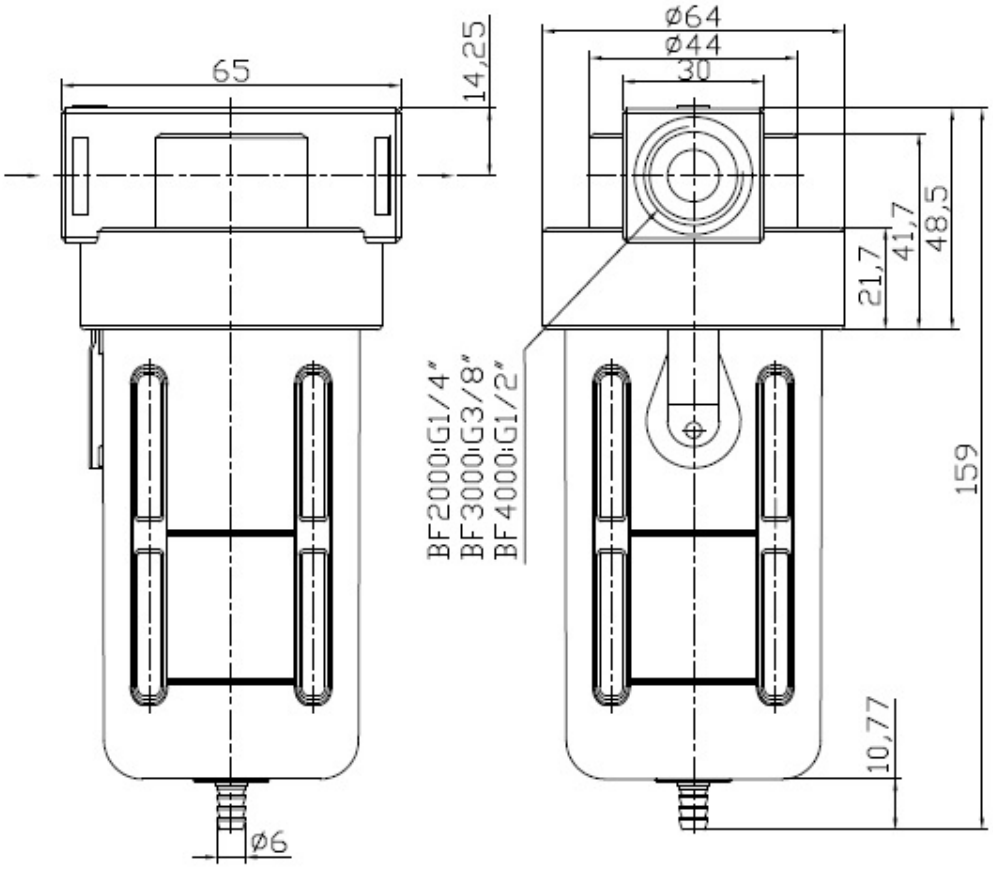

Приобрести **фильтр-влагомаслоотделитель BF4000** можно прямо на сайте MGP. За подробной информацией обращаться по телефону +7 (495) 797-07-74, +7 (903) 797-07-74.