Тел: +7 (495) 797-07-74
Email: 89037970774@mail.ru
m-g-p.ru

Пневмораспределитель RPK 3V210-08

Количество линий и позиций	3/2
Присоединительная резьба	1/4”
напряжение питания	DC12, DC24, AC24, AC110, AC220
Тип	моностабильный

Пневмораспределители 3V210-08 с электро управлением.

Пневмораспределители 3V210-08 NO (золотникового типа) **нормально открытый** используются для управления в пневмосистемах имеющих стыковочную поверхность,такую как пневмо-плита, для установки распределителей. Электромагнитное управление, осуществляется при помощи катушек, напряжения 12-AC, 12-DC, 24-AC, 24-DC, 110-AC, 220-AC. В зависимости от модели, распределители **имеют одностороннее или двухстороннее управление**. Пневмораспределители с электромагнитным управлением имеют широкую линейку моделей и включают в себя распространенные виды переключения для 3-трех (3/2) линейных пневмораспределителей. Распределитель имеет ручное дублирование работы катушки.

ТЕХНИЧЕСКИЕ ХАРАКТЕРИСТИКИ ПНЕВМОРАСПРЕДЕЛИТЕЛЯ 3V

Параметр	Значение
Конструкция	золотникового типа
Максимально давление	10 бар
Рабочее давление	2-7 бар
Рабочая среда	фильтрованный сжатый воздух
Температура	5-50 °C
Частота срабатывания	5 циклов/с
Ручное дублирование	есть
Степень защиты	IP 65
Крепление	через сквозные отверстия в корпусе
Материал корпуса	анодированный алюминий
Время отклика	0,05 сек.
Начальное положение	Нормально открытый

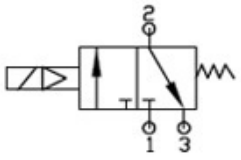

ТАБЛИЦА РАЗМЕРОВ (ММ):

L	L1	L2	M	M1	M2	A
85,5	14	23	11,5	5,8	12,5	16

A1	E	K	K1	K2	B	H
2	1	21	19	13	18	27

H1	H2	d	d1	O
53,5	32,5	∅3,3	∅3,3	G1/8"

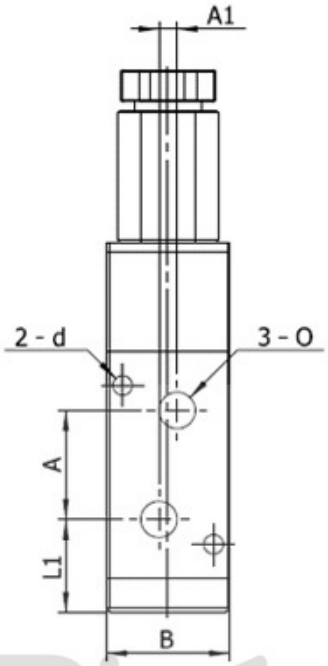

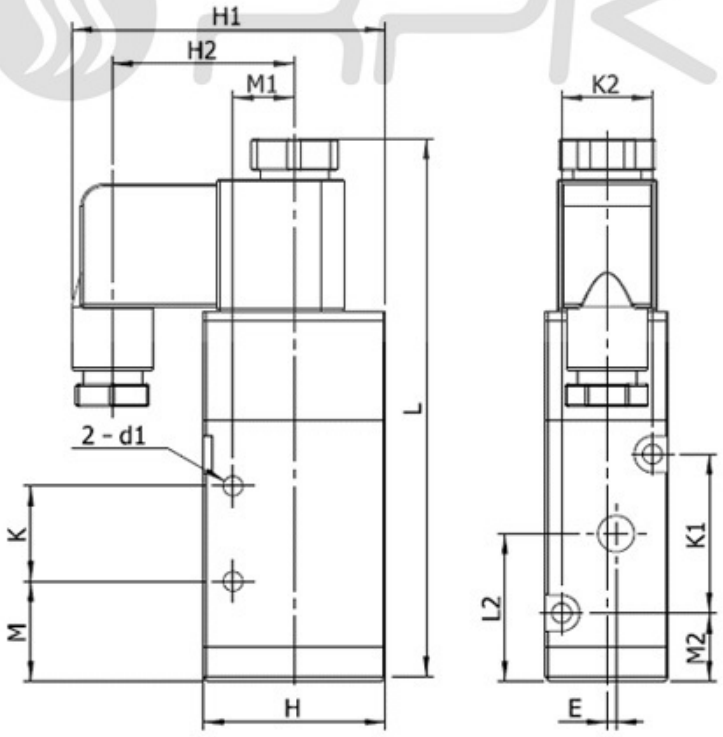

Условное обозначение

1	2	3	4	5	6
3	V	3	10	10	DC 24В
4	V	4	20	15	AC 220В

1 - каналы потоков	4 - управление	6 - напряжение /вольт
4: 5-канальный распределитель	10: одна катушка	AC 110В
3: 3-канальный распределитель	20: две катушки	AC 220В
	7 - присоед.	AC 380В
2 - серия пневмораспределителя	размер	DC 24В
V: V-серия	06: 1/8	DC 12В
	08: 1/4	AC 36В
3 - типа размер	10: 3/8	AC 24В
1:100	15: 1/2	DC 110В
2:200		DC 48В
3:300		DC 36В
4:400		

Приобрести **Пневмораспределители 3V210-08 с электро управлением** можно прямо на сайте MGP. За подробной информацией обращаться по телефону +7 (495) 797-07-74, +7 (903) 797-07-74.