Тел: +7 (495) 797-07-74
Email: 89037970774@mail.ru
m-g-p.ru

Шестеренный насос GPM2FC006B(1:8)03

Насос шестеренный GPM2GC006B(1:8)03 отличается значительными величинами расхода даже при высоких давлениях, низким уровнем шума и продолжительным сроком службы благодаря системе балансировки нагрузки на направляющих втулках. Насос **GPM2GC006B(1:8)03** классифицируются по трем типоразмерам производительностью: 9.1, 27.9 и 87.6 см³/об и рабочими давлениями до 250 бар до 310 бар. **Насосы серии GPM** могут быть скомбинированы в многосекционные агрегаты и поставляются в разных вариантах исполнения.

Основные технические характеристики:

- Номинальное давление - 280 бар;
- Пиковое давление - 310 бар:
- Высокого качество алюминиевых сплавов;
- Низкий уровень шума во всем рабочем диапазоне;
- Высокая эксплуатационная надежность;
- Длительный срок службы;
- Высокий объём КПД до 98%;
- Фланцы международных стандартов согласно SAE, ISO, DIN, ГОСТ.

Габаритные и присоединительные размеры:

GPM2	F	C	4	F	S	01
Pump Series GPM2	Pressure (bar)	Rotation	Displacement (ml/r)	Mounting flange type	Drive Shaft	Port Type
	F:200	A: Anticlockwise	4	A	Omit-1:8 tape	01
			6	B		02
	G:250	C: Clockwise	8	C	T	03
			10	D	P	04
			11	E	R	05
			12	F	S0	06
			14	G	S1	07
			16	J	S2	08
			18	S	S3	09
			20	U	S4	11
			22	R	S5	22
			25	M	S6	15
			26	H	K1	
			28	K	K2	
			30	N	K3	
				W	K4	
					H	

Type	Inlet	Outlet
	A	a
GPM2*004~011	G1/2	G1/2
GPM2*014~030	G3/4	G1/2

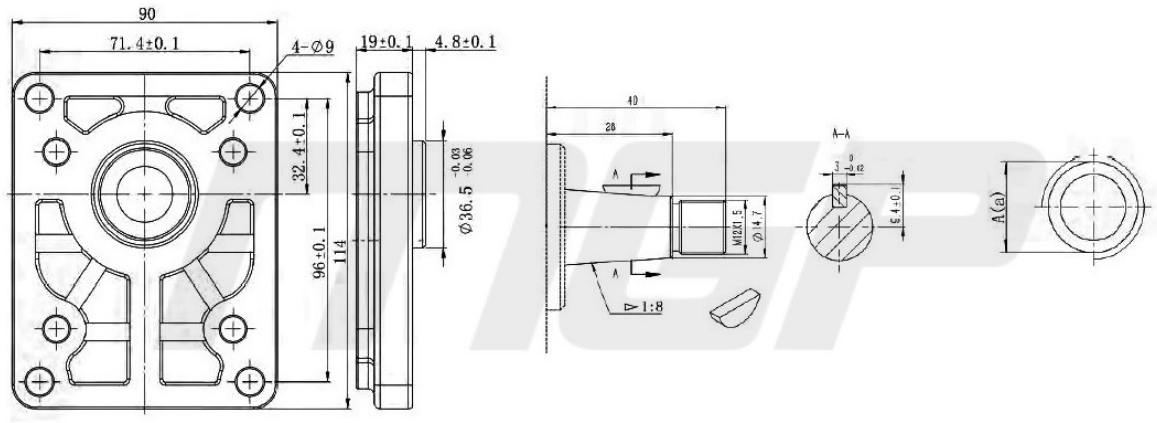

Приобрести **насос шестеренный GPM2GC006B(1:8)03** можно прямо на сайте MGP. За подробной информацией обращаться по телефону +7 (495) 797-07-74, +7 (903) 797-07-74.