Тел: +7 (495) 797-07-74
Email: 89037970774@mail.ru
m-g-p.ru

Наконечник шарнирный B 40 M12X1.25

Резьба	M12X1.25
Диаметр поршня	40 мм
Взаимозаменяем с	PHSA-40
Взаимозаменяем с	40PHS

Наконечник шарнирный B 40 M12X1.25 предназначен для пневмоцилиндров серии SC. Для выполнения пневмоцилиндром различных задач существует широкий выбор креплений. Среди них выделяют те, которые крепятся с помощью резьбового соединения к штоку, передней и задней крышке цилиндра. Также есть крепеж, который охватывает гильзу цилиндра и скользит по шпилькам, стягивающим его крышки. Взаимозаменяемы с **PHSA-40, 40PHS.**

Габаритные и присоединительные размеры:

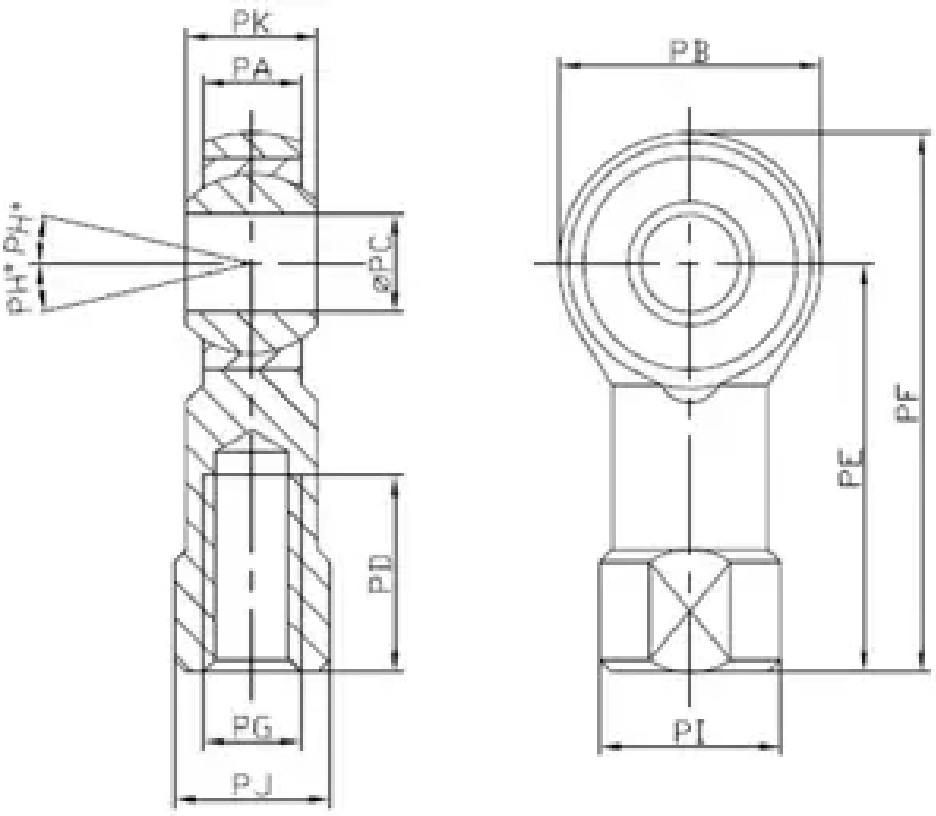

	Диаметр поршня								
Обозначение	**25/32**	**40**	**50**	**63**	**80**	**100**	**125**	**160**	**200**
PA	11	12	15	15	18	18	25	28	28
PB	26	32	40	40	46	46	70	80	80
PC	10	12	16	16	20	20	30	35	35
PD	20	24	28	28	35	35	51	56	56

PE	43	50	64	64	77	77	110	125	125
PF	56	65	84	84	100	100	145	165	165
PG	M10x1.25	M12x1.25	M16x1.5	M16x1.5	M20x1.5	M20x1.5	M27x2	M36x2	M36x2
PH	13	13	15	15	15	15	07.май	6	6
PL	19	22	27	27	34	34	45	55	55
PJ	17	19	22	22	30	30	41	50	50
PK	14	16	21	21	25	25	37	43	43

Приобрести **наконечник шарнирный B 40 M12X1.25** можно прямо на сайте MGP. За подробной информацией обращаться по телефону +7 (495) 797-07-74, +7 (903) 797-07-74.