Тел: +7 (495) 797-07-74
Email: 89037970774@mail.ru
m-g-p.ru

Клапан SV12-23

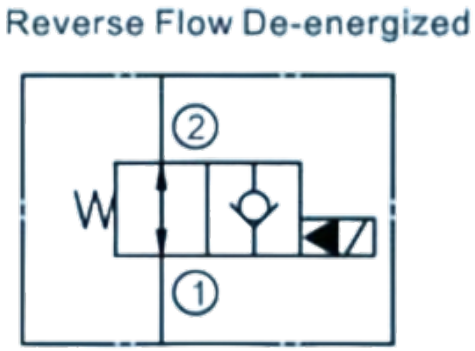

Модель	SV12-23
Макс. расход (л/мин)	113
Внутренняя утечка при 210 бар (мл/мин)	<= 0.3
Макс. рабочее давление (бар)	250
Вес (кг)	285 - 253
Картриджный клапан	285
Катушка	253
Минимальное рабочее напряжение	90% от номинального напряжения
Гидравлическая жидкость	Минеральное масло
Уплотнительный материал	Уплотнение NBR
Температурный диапазон (°C)	-30 до +80
Диапазон вязкости (мм²/с)	2.8 до 500
Класс чистоты масла согласно ISO4406	Class 20/18/15

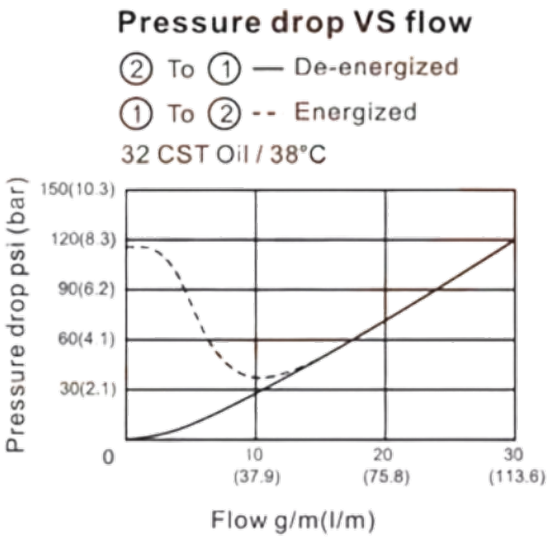

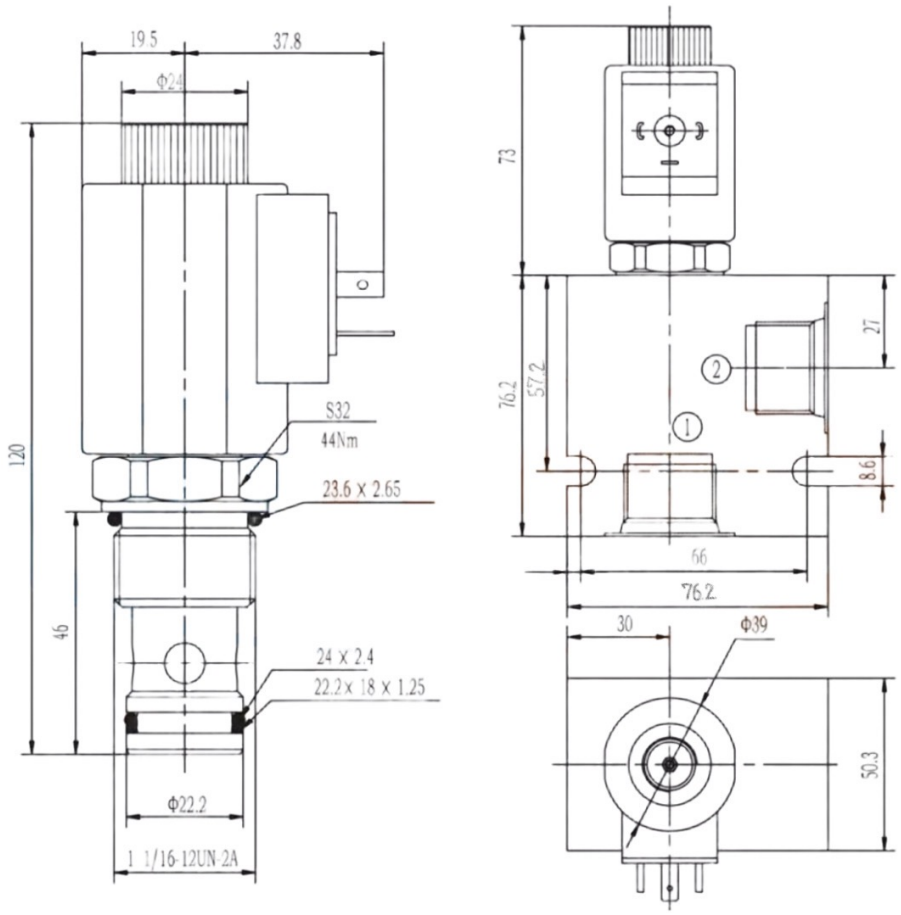

Приобрести **Клапан SV12-23** можно прямо на сайте MGP. За подробной информацией обращаться по телефону +7 (495) 797-07-74, +7 (903) 797-07-74.