Тел: +7 (495) 797-07-74
Email: 89037970774@mail.ru
m-g-p.ru

BFR4000 фильтр-регулятор с манометром RPK

Длина	206 мм
Ширина	65 мм
Присоединительные размеры	206 × 65 мм
Вес	0.4 кг

BFR4000 фильтр-регулятор - предназначен для регулировки давления и фильтрации сжатого воздуха. В одном корпусе совмещен фильтр-влагоотделитель и регулятор давления с манометром. Стеклянный стакан, не имеет металлической защиты.

Основные технические характеристики:

- Подсоединение воздуха: 1/2";
- Рабочая температура: 5-60°C;
- Размер фильтруемых частиц: 40;
- Регулируемый диапазон давления: 0,05–0,85МПа;
- Максимальное рабочее давление: 0,95МПа;
- Давление разрушения: 1,5МПа;
- Объем стакана фильтра: 60см3;
- Пропускная способность: 4000л/мин;
- Вес: 0,4кг.

Присоединение **фильтра-регулятора BFR4000** осуществляется непосредственно фитингами и пневмотрубкой.

Габаритные и присоединительные размеры:

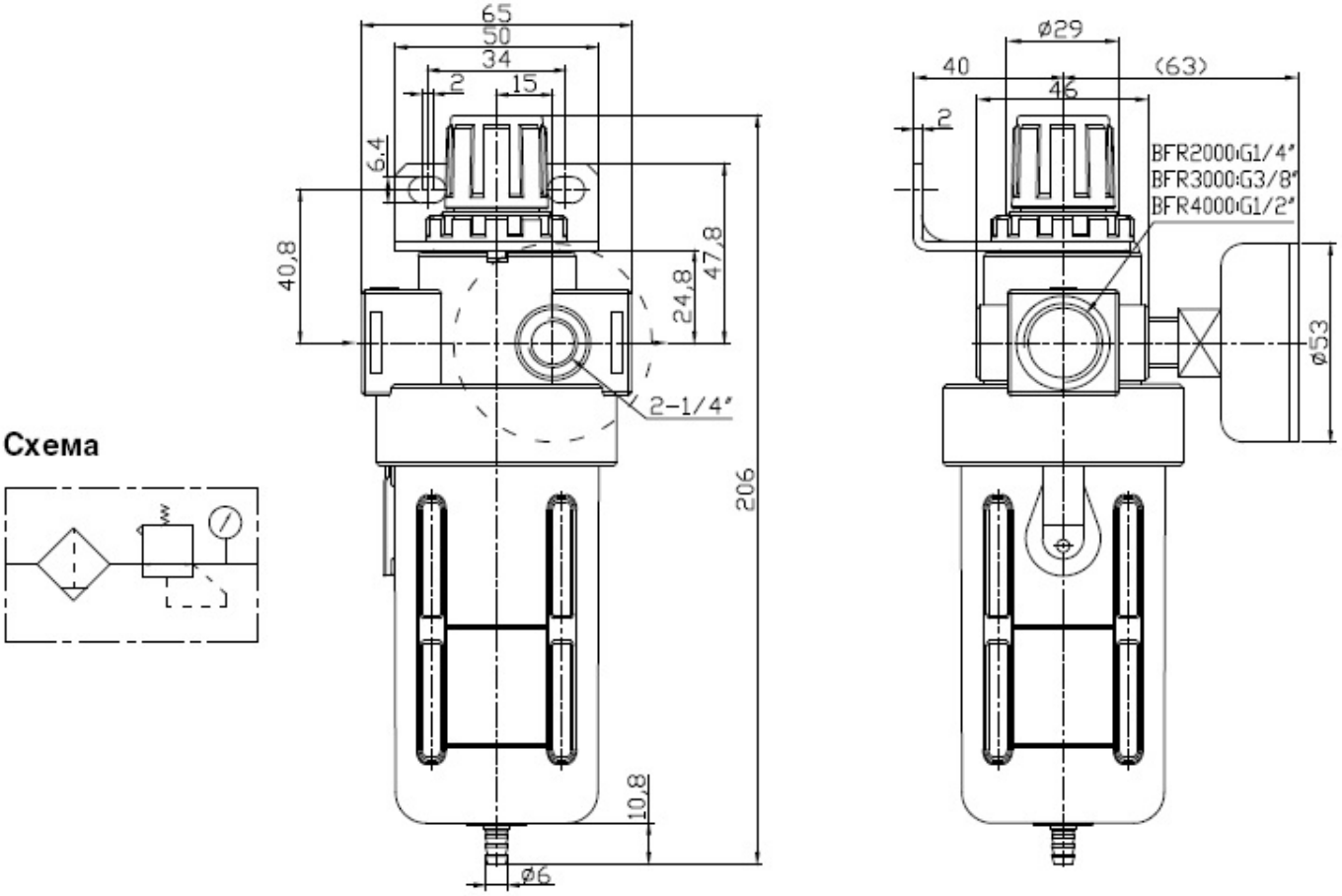

Схема

Приобрести **фильтр-регулятор BFR4000** можно прямо на сайте MGP. За подробной информацией обращаться по телефону +7 (495) 797-07-74, +7 (903) 797-07-74.