Тел: +7 (495) 797-07-74
Email: 89037970774@mail.ru
m-g-p.ru

Насос пластинчатый нерегулируемый БГ 12-41Б(Китай)

Насосы пластинчатые нерегулируемые с постоянным направлением потока рабочей жидкости типа БГ12-4 применяются для подачи масла под давлением в гидросистемы станков и другого оборудования машиностроительной отрасли. Исполнение насосов БГ-12-41А, БГ-12-41, БГ-12-42, БГ-12-41Б: однопоточный.

БГ12-4 ХХ Х ХХХХ

Климатическое исполнение и категория размещения

Направление вращения вала: без обозначения - правое, Л - левое

Подача: 1Б - 3,3 л/мин 3,2 см3, 1А – 6 л/мин 3,2 см3, 2 - 16,7 л/мин 10 см3

Обозначение типа насоса

Технические характеристики

Тип насоса	Наименование	Подача, л/мин	Рабочий объем, см3	Давление, Мпа	Частота вращения, об/мин	Мощность, Квт	Масса, кг
БГ12-4	БГ12-41Б	3	3,2			1,3	
Нулевой				10	1450		5,3
Габарит							

Габаритные и присоединительные размеры

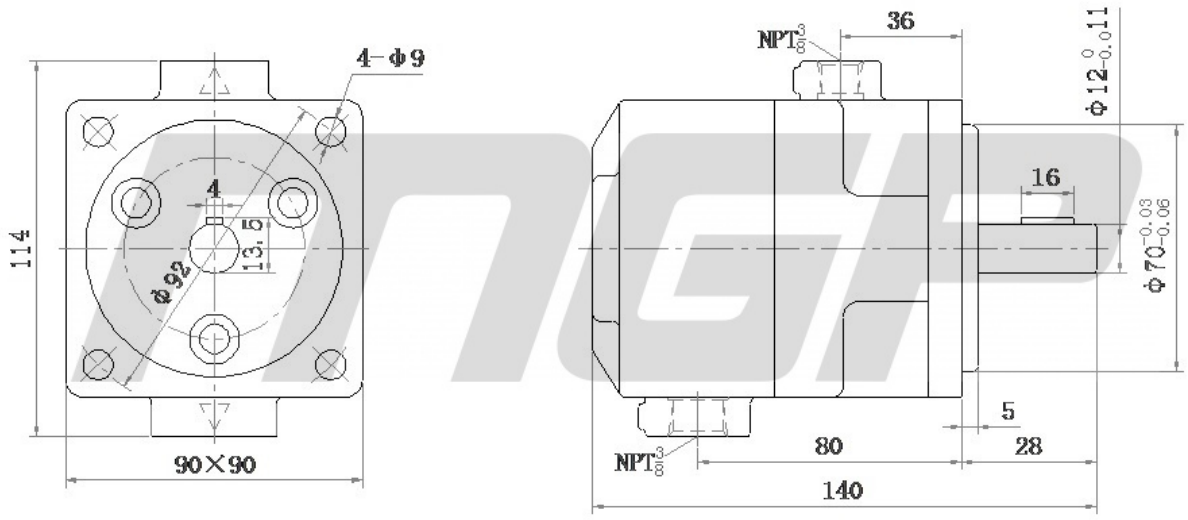

Приобрести **Насос пластинчатый нерегулируемый БГ12-41Б** можно прямо на сайте MGP. За подробной информацией обращаться по телефону +7 (495) 797-07-74, +7 (903) 797-07-74.