Тел: +7 (495) 797-07-74
Email: 89037970774@mail.ru
m-g-p.ru

Гидрораспределитель 44ПГ73-11М.В220 (переходная плита В6-7311)

Схема	44
напряжения питания	В220

Гидрораспределители 44ПГ73-11М представляют собой золотниковые распределители с электромагнитным управлением, предназначенные для применения в промышленных гидравлических системах. Они управляют направлением потока рабочей жидкости в соответствии со стандартами ГОСТ 24679-81. Типичные области применения включают гидравлические приводы станков, прессов и аналогичного оборудования. Благодаря возможности использования в качестве пилотов, данные гидрораспределители могут интегрироваться в электрогидравлические системы управления. Конструктивно ПГ73-11М представляет собой гидрораспределитель ВЕ6 (ВЕ10) установленный на переходную плиту **В6-73-11** (В10-73-12) и является прямой заменой для ранее выпускаемых распределителей заводом "Хидравлика" (Болгария).

Структура условного обозначения ПГ73-1М

1	2	3	4	5	6		7
44		П	Г73-1	1	М	.	В220

1	**Схема распределения потока**	**Для исполнения на плите:** 14, 24, 34, 44, 54, 64 - четырехлинейные распределители 45, 55 - пятилинейные распределители **Для стандартного исполнения :** 14, 24, 34, 44, 54, 64 - четырехлинейные распределители 15, 25, 35, 45, 55, 65 - пятилинейные распределители
2	**Число электромагнитов**	Без индекса - 2 электромагнита Б - 1 электромагнит
3	**Присоединение**	П - Стыковое
4	**Обозначение по классификатору станкостроения**	Г73-1 - Гидрораспределитель реверсивный с электроуправлением
5	**Условный проход**	1 – 8 мм 2 – 10 мм

6	**Модификация**	Без обозначения – стандартное исполнение М - Исполнение на плите
7	**Напряжение**	**Переменный ток:** В24 = 24В В36 = 36В В110 = 110В В220 = 220В В380 = 380В **Постоянный ток:** Г12 = 12В Г24 = 24В Г48 = 48В Г110 = 110В Г220 = 220В

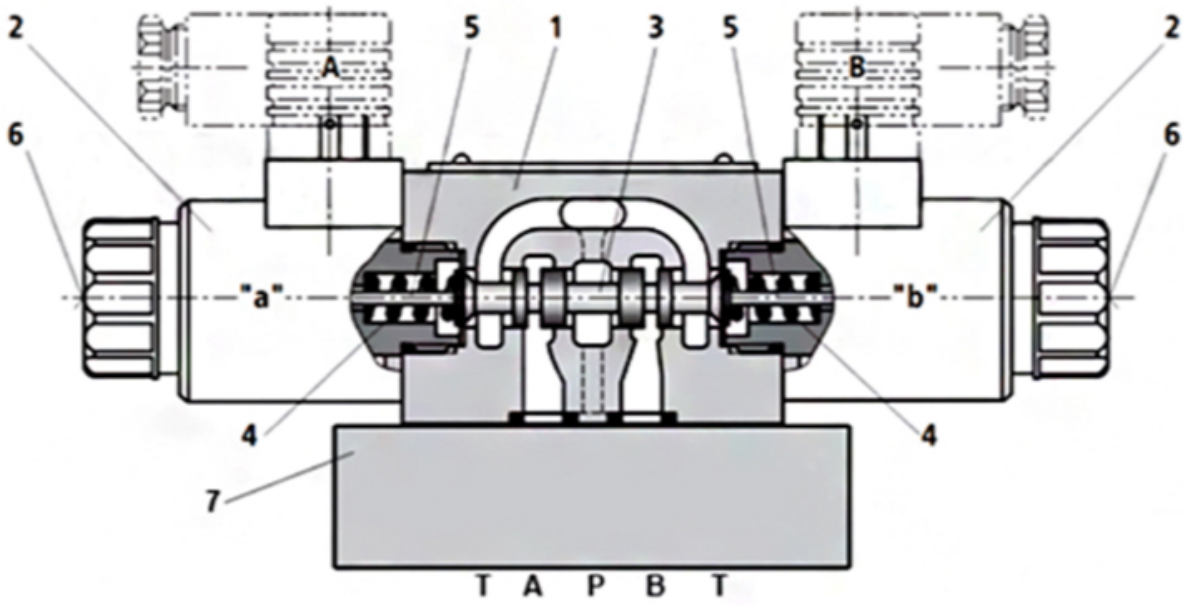

Гидрораспределитель ПГ73-1 состоит из: корпуса (1), двух электромагнитов (2) (каналы А и В), золотника (3), возвратных пружин (4) и плиты (7). В спокойном состоянии золотник (3) удерживается пружиной (4). Когда вы подаете питание на электромагнит (2), он перемещает золотник (3) через толкатель (5), направляя поток жидкости от Р к А и от В к Т, или от Р к В и от А к Т. Электромагниты ввёртного типа работают в масле – это необходимо для их долгой службы и надежной работы. После отключения питания золотник (3) возвращается в исходное положение пружиной (4). При необходимости, золотник (3) можно перемещать вручную, без электромагнитов, используя ручное дублирование (6).

Габаритные и присоединительные размеры ПГ73-1М (Исполнение на плите)

Модель	A	B	C

ПГ73-11	208	120,5	82,5
ПГ73-12	291	143,4	95

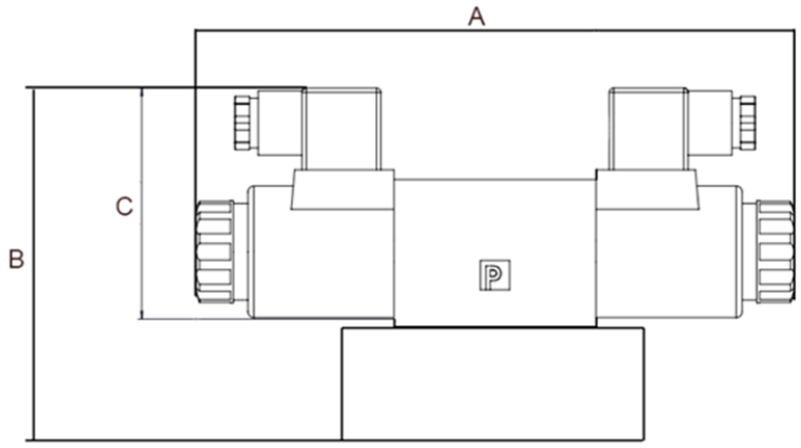

Модель	B	C	D
БПГ73-11	120,5	82,5	138,5
БПГ73-12	152	95	195,6

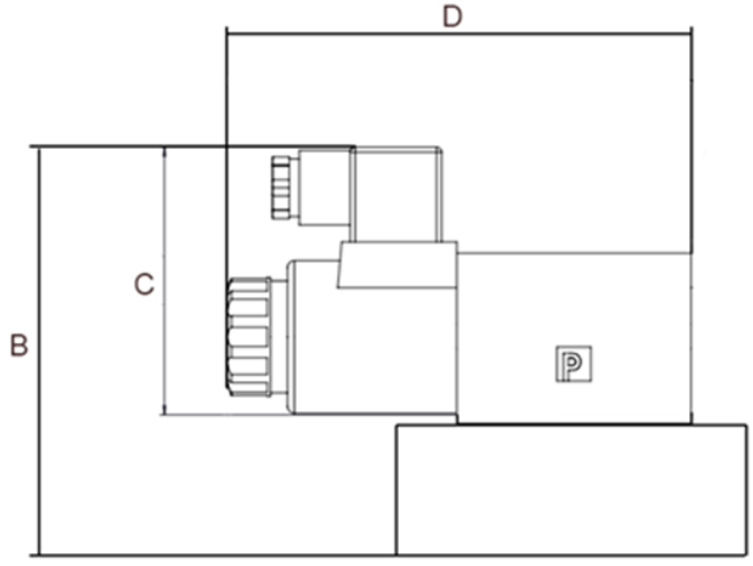

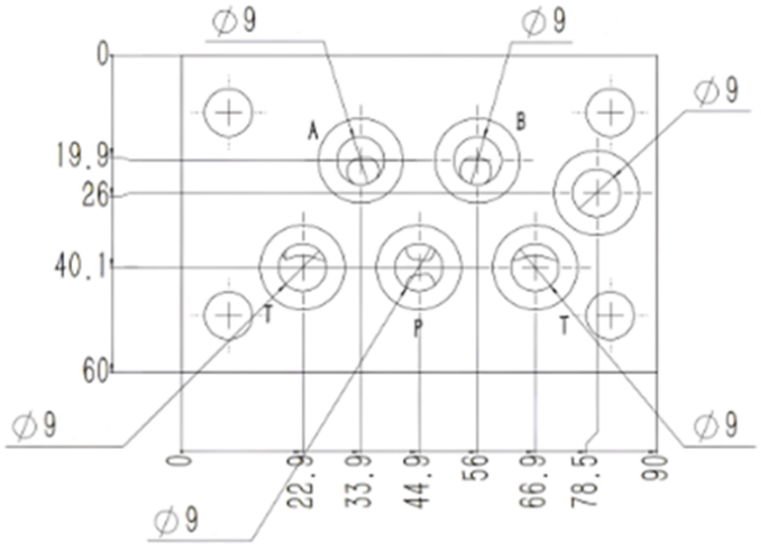

Гидрораспределитель 44ПГ73-11М можно прямо на сайте MGP. За подробной информацией обращаться по телефону +7 (495) 797-07-74, +7 (903) 797-07-74.