Тел: +7 (495) 797-07-74
Email: 89037970774@mail.ru
m-g-p.ru

# Гидрораспределитель 44ПГ73-12М.В110 (переходная плита В10-7312)

| | |
|---|---|
| Схема | 44 |
| напряжения питания | В110 |

**Гидрораспределители 44ПГ73-12М** представляют собой золотниковые распределители с электромагнитным управлением, предназначенные для применения в промышленных гидравлических системах. Они управляют направлением потока рабочей жидкости в соответствии со стандартами ГОСТ 24679-81. Типичные области применения включают гидравлические приводы станков, прессов и аналогичного оборудования. Благодаря возможности использования в качестве пилотов, данные гидрораспределители могут интегрироваться в электрогидравлические системы управления. Конструктивно ПГ73-12М представляет собой гидрораспределитель ВЕ10 установленный на переходную плиту **В10-73-12** и является прямой заменой для ранее выпускаемых распределителей заводом "Хидравлика" (Болгария).

## Структура условного обозначения ПГ73-1М

| 1 | 2 | 3 | 4 | 5 | 6 | | 7 |
|---|---|---|---|---|---|---|---|
| 44 | | П | Г73-1 | 2 | М | . | В110 |

| | | |
|---|---|---|
| **1** | **Схема распределения потока** | **Для исполнения на плите:**<br>14, 24, 34, 44, 54, 64 - четырехлинейные распределители<br>45, 55 - пятилинейные распределители<br>**Для стандартного исполнения :**<br>14, 24, 34, 44, 54, 64 - четырехлинейные распределители<br>15, 25, 35, 45, 55, 65 - пятилинейные распределители |
| **2** | **Число электромагнитов** | Без индекса - 2 электромагнита<br>Б - 1 электромагнит |
| **3** | **Присоединение** | П - Стыковое |
| **4** | **Обозначение по классификатору станкостроения** | Г73-1 - Гидрораспределитель реверсивный с электроуправлением |
| **5** | **Условный проход** | 1 – 8 мм<br>2 – 10 мм |

| | | |
|---|---|---|
| **6** | **Модификация** | Без обозначения – стандартное исполнение<br><br>М - Исполнение на плите |
| 7 | **Напряжение** | **Переменный ток:**<br>В24 = 24В<br>В36 = 36В<br>В110 = 110В<br>В220 = 220В<br>В380 = 380В<br><br>**Постоянный ток:**<br>Г12 = 12В<br>Г24 = 24В<br>Г48 = 48В<br>Г110 = 110В<br>Г220 = 220В |

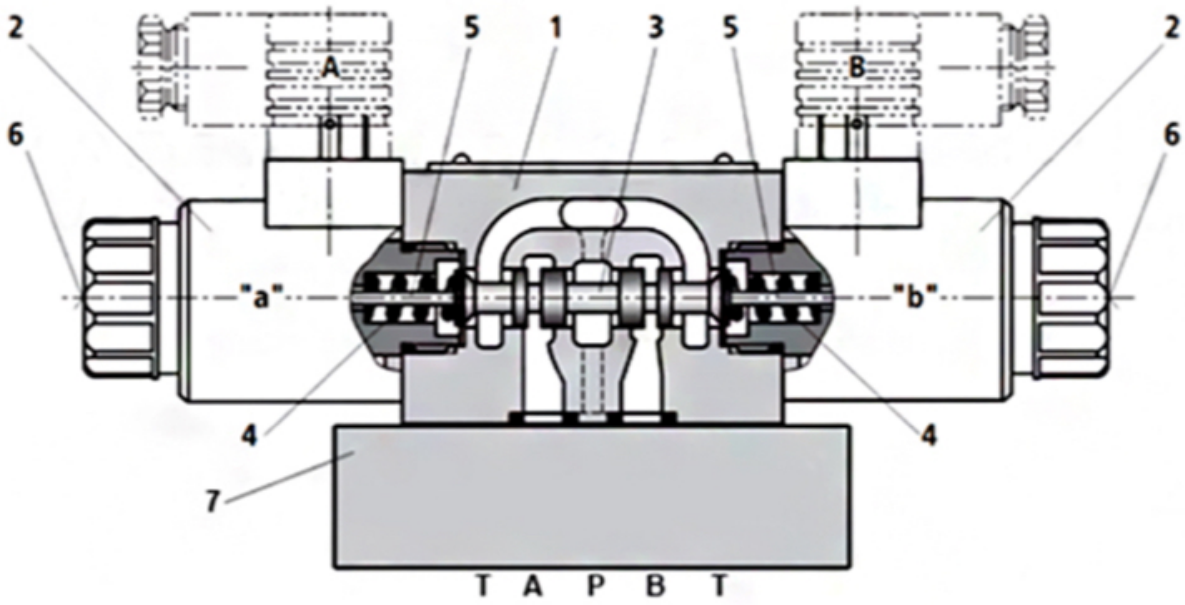


Гидрораспределитель ПГ73-1 состоит из: корпуса (1), двух электромагнитов (2) (каналы А и В), золотника (3), возвратных пружин (4) и плиты (7). В спокойном состоянии золотник (3) удерживается пружиной (4). Когда вы подаете питание на электромагнит (2), он перемещает золотник (3) через толкатель (5), направляя поток жидкости от Р к А и от В к Т, или от Р к В и от А к Т. Электромагниты ввёртного типа работают в масле – это необходимо для их долгой службы и надежной работы. После отключения питания золотник (3) возвращается в исходное положение пружиной (4). При необходимости, золотник (3) можно перемещать вручную, без электромагнитов, используя ручное дублирование (6).

### Габаритные и присоединительные размеры ПГ73-1М (Исполнение на плите)

| Модель | A | B | C |
|---|---|---|---|

| | | | |
|---|---|---|---|
| ПГ73-11 | 208 | 120,5 | 82,5 |
| ПГ73-12 | 291 | 143,4 | 95 |

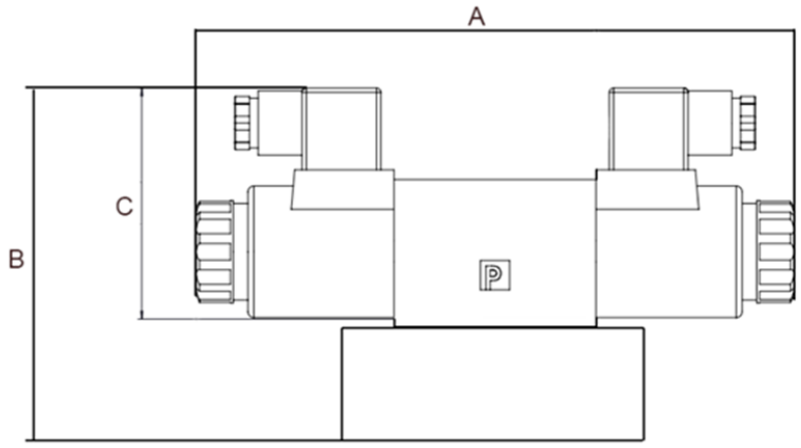


| Модель | B | C | D |
|---|---|---|---|
| БПГ73-11 | 120,5 | 82,5 | 138,5 |
| БПГ73-12 | 152 | 95 | 195,6 |

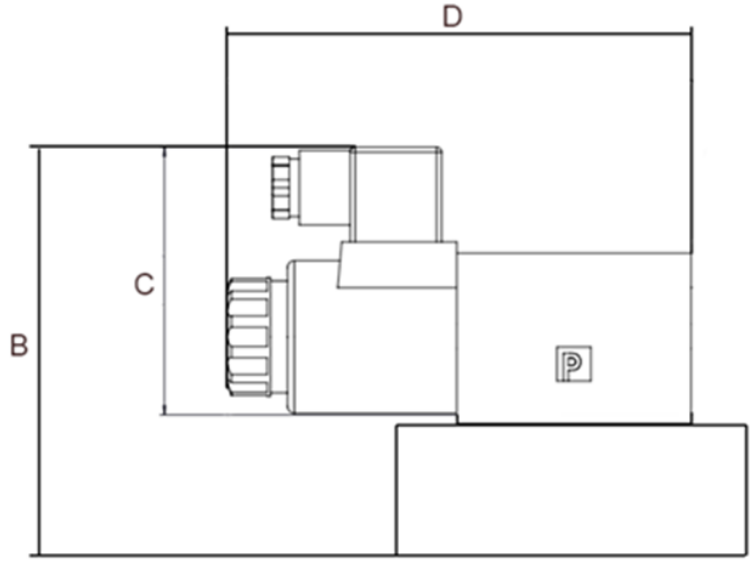

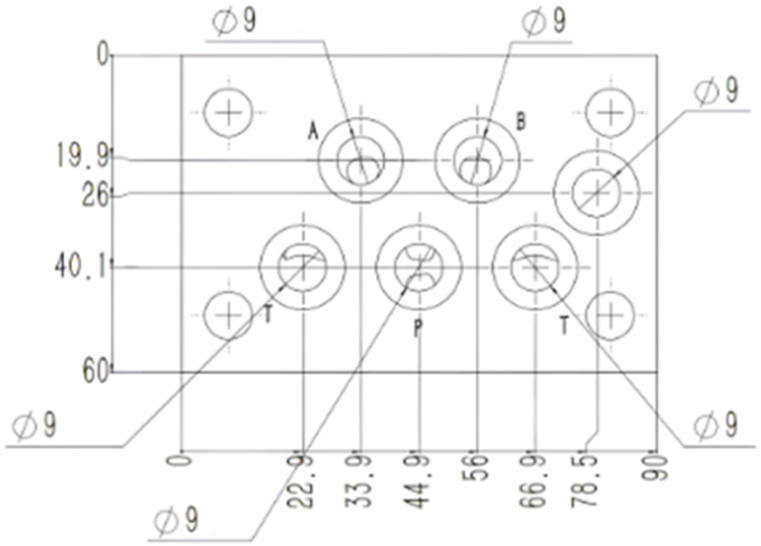


**Гидрораспределитель 44ПГ73-12М** можно прямо на сайте MGP. За подробной информацией обращаться по телефону +7 (495) 797-07-74, +7 (903) 797-07-74.