Тел: +7 (495) 797-07-74
Email: 89037970774@mail.ru
m-g-p.ru

Гидроклапан МКРВ-16/3МР Р(В)3Р

Взаимозаменяем с	ZDRK 16 VP
Вес	5.2 кг

Гидроклапан МКРВ16/3 Р(В)Р обеспечивает постоянное давление на выходе из клапана с целью поддержания в отводимом потоке более низкого давления, чем в подводимом. Используется в гидросистемах и гидропередачах в качестве автоматического регулирующего устройства.

Технические характеристики клапана МКРВ10/3 Р(В)3Р:

Обозначение	МКРВ16/3 Р(В)1Р
Условный проход, мм	16мм
Давление на входе ном./ мин. / макс., МПа	7; 12.5 ;25 ; 34
Расход рабочей жидкости макс., л/мин	80

Гидравлическая схема клапана МКРВ16/3 Р(В)3Р:

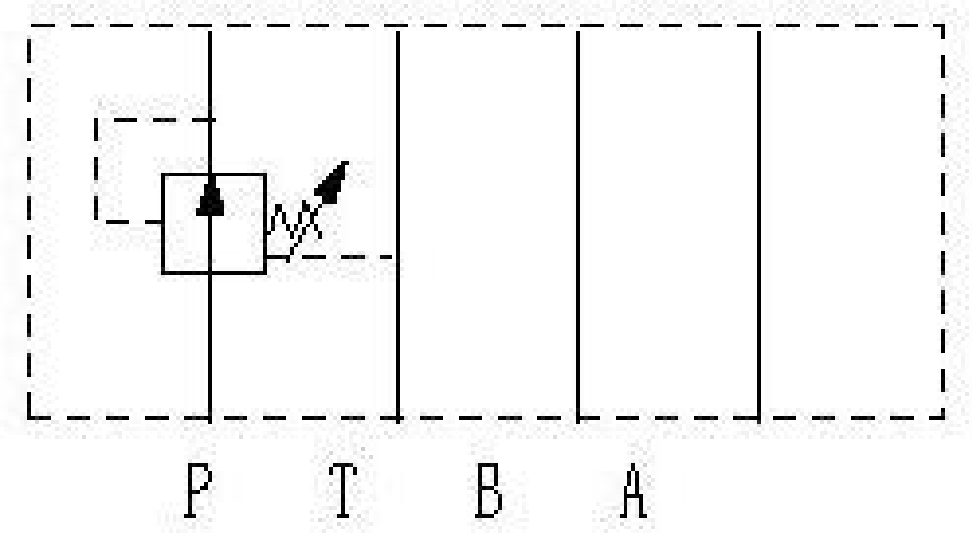

Габаритные и присоединительные размеры:

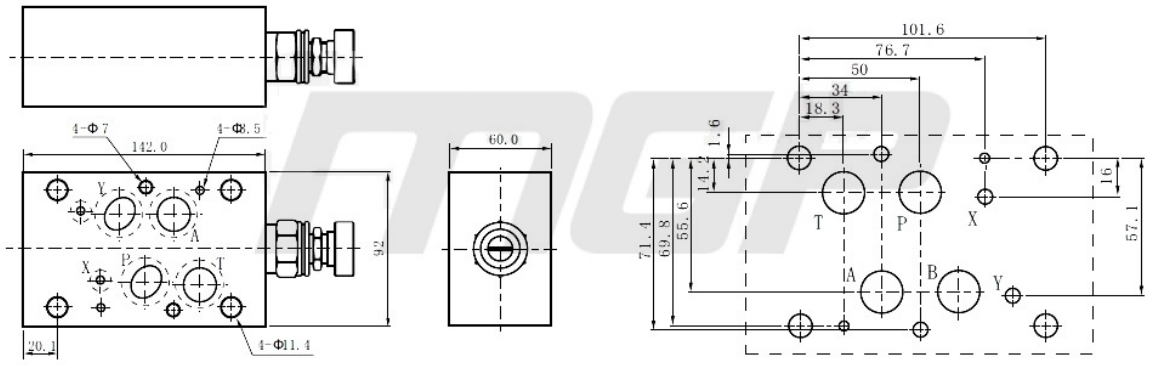

Приобрести гидроклапан **MKPB16/3 P(B)3P** можно прямо на сайте MGP. За подробной информацией обращаться по телефону +7 (495) 797-07-74, +7 (903) 797-07-74.