Тел: +7 (495) 797-07-74
Email: 89037970774@mail.ru
m-g-p.ru

Фитинг - разветвитель PK12

Под трубку 12мм

Цанговый фитинг PK12 предназначен для фиксации пневматических пластиковых трубок из полиэтилена, полиуретана, полиамида-рилсана, нейлона и других синтетических материалов. Трубка устанавливается в фитинг и извлекается из него одной рукой.Высокая прочность, компактные размеры и установленное уплотнительное кольцо позволяют использовать фитинг **PK12** в различных областях машиностроения, включая вакуумные системы. Фитинги могут иметь корпус из ударопрочного технополимера либо из латуни. Многозубчиковый цанговый зажим выполнен из нержавеющей стали и надежно фиксирует трубку в фитинге. Уплотнение трубки и резьбового соединения осуществляется при помощи колец из пербутана.

Цанговые фитинги серий (цанга-цанга)

PU – соединитель трубок цанговый,
PM – цанговый фитинг с монтажными гайками,
PW – тройник-переходник цанговый,
PG – переходник цанговый,
PE – тройник-разветвитель цанговый Т-образный,
PV – угловой цанговый фитинг,
PY – тройник-разветвитель цанговый Y-образный,
PZA – разветвитель крестообразный цанговый,
PLJ – угловой фитинг, цанга-трубка,
PYJ – тройник-разветвитель Y-образный, цанга-цанга-трубка,
PGJ – переходник прямой, цанга - трубка,
PEG – тройник-разветвитель цанговый Т-образный с увеличением диаметра,
PK – разветвитель цанговый для 5ти пневматических трубок.

Фитинг-разветвитель (фитинг коллектор)-PK12 | пять трубок одинаково диаметра (цанга-цанга)

Предназначены для подключения пневматической трубки к пневматическим элементам (распределители, клапаны, цилиндры, блоки подготовки воздуха).

Материал: пластик.

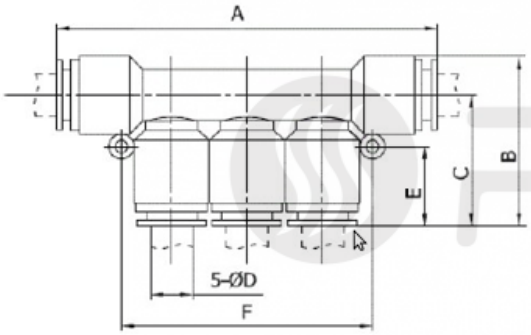

ТАБЛИЦА РАЗМЕРОВ (ММ):

	A	B	C	D	E	F
PK-4	66	30	23	4	12	40
PK-6	68	35	31	6	14	40
PK-8	76	40	34	8	16	46
PK-10	92	45	37	10	18	56
PK-12				12		
PK-14				14		
PK-16				16		

Рабочее давление: 0-0,8 МПа;

Внешний диаметр присоединяемой трубки: 4, 6, 8, 10, 12, 14, 16 мм

Приобрести **цанговый фитинг PK12** можно прямо на сайте MGP. За подробной информацией обращаться по телефону +7 (495) 797-07-74, +7 (903) 797-07-74.