Тел: +7 (495) 797-07-74
Email: 89037970774@mail.ru
m-g-p.ru

Фитинг-тройник PB04-01

Под трубку	4мм
Наружная резьба	1/8"
Размер под ключ	10мм

Цанговый фитинг PB04-01 предназначен для фиксации пневматических пластиковых трубок из полиэтилена, полиуретана, полиамида-рилсана, нейлона и других синтетических материалов. Трубка устанавливается в фитинг и извлекается из него одной рукой.Высокая прочность, компактные размеры и установленное уплотнительное кольцо позволяют использовать фитинг **PB04-01** в различных областях машиностроения, включая вакуумные системы. Фитинги могут иметь корпус из ударопрочного технополимера либо из латуни. Многозубчиковый цанговый зажим выполнен из нержавеющей стали и надежно фиксирует трубку в фитинге. Уплотнение трубки и резьбового соединения осуществляется при помощи колец из пербутана.

Цанговые фитинги серий (резьба-цанга)

PC, PCF, PMF – прямой цанговый фитинг,
PB, PD – тройник-разветвитель цанговый Т-образный,
PX – тройник-разветвитель цанговый Y-образный,
PH, PL, PLL – угловой цанговый фитинг,
HVFS – фитинг цанговый с отсечным краном,
PHF– угловой фитинг, резьба-цанга,
PKB – разветвитель Т-образный, резьба - цанга (4трубки).

Фитинг тройник PB04-01 | две трубки одинакового диаметра и наружная резьба (Резьба-цанга)

Предназначены для подключения пневматической трубки к пневматическим элементам (распределители, клапаны, цилиндры, блоки подготовки воздуха).

Материал: пластик

ТАБЛИЦА РАЗМЕРОВ (ММ):

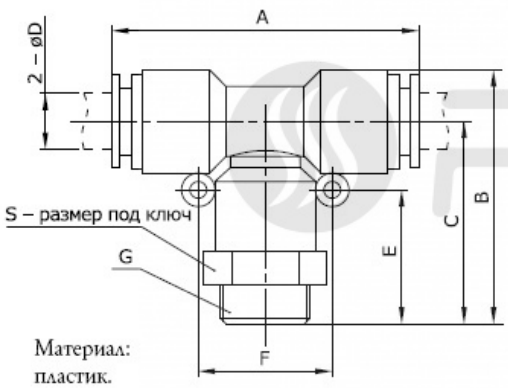

	A	B	C	D	E	F	S	G
PB4-01	35	30	25	4	17	16	10	1/8"
PB4-02	35	32	28	4	20	16	10	1/4"
PB6-01	39	32	28	6	20	16	12	1/8"
PB6-02	39	35	30	6	22	16	12	1/4"
PB6-03	39	35	30	6	22	16	14	3/8"
PB6-04	39	38	32	6	24	16	21	1/2"
PB8-01	45	36	30	8	20	18	14	1/8"
PB8-02	45	38	32	8	22	18	14	1/4"
PB8-03	45	38	32	8	22	18	14	3/8"
PB8-04	45	40	34	8	24	18	21	1/2"
PB10-02	55	44	36	10	23	23	17	1/4"
PB10-03	55	44	36	10	23	23	21	3/8"
PB10-04	55	47	38	10	25	23	24	1/2"
PB12-02	55,5	45	36	12	23	25	19	1/4"
PB12-03	55,5	45	36	12	23	25	21	3/8"
PB12-04	55,5	47	38	12	25	25	24	1/2"

Резьба трубная цилиндрическая					
Обозначение	**Число ниток N на 1"**	**Шаг резьбы S, mm**	**Наружный диаметр резьбы, мм**	**Средний диаметр резьбы, мм**	**Внутренний диаметр резьбы, мм**
G1/8"	28	0,907	9,729	9,148	8,567
G1/4"	19	1,337	13,158	12,302	11,446
G3/8"	19	1,337	16,663	15,807	14,951
G1/2"	14	1,814	20,956	19,754	18,632
G3/4"	14	1,814	26,442	25,281	24,119
G7/8"	14	1,814	30,202	29,040	27,878
G1"	11	2,309	33,250	31,771	30,292

Рабочее давление: 0-0,8 МПа;

Присоединительная резьба: М5, М6, 1/8", 1/4", 3/8", 1/2";

Внешний диаметр присоединяемой трубки: 4, 6, 8, 10, 12, 14, 16 мм

Резьбовые металлические фитинги предназначены для соединения различных элементов пневматических систем, различных переходов на внутренние или наружные резьбы с увеличением или уменьшением диаметра.

Приобрести **цанговый фитинг PB04-01** можно прямо на сайте MGP. За подробной информацией обращаться по телефону +7 (495) 797-07-74, +7 (903) 797-07-74.