Тел: +7 (495) 797-07-74
Email: 89037970774@mail.ru
m-g-p.ru

Фитинг-тройник PE12

Под трубку 12мм

Цанговый фитинг PE12 предназначен для фиксации пневматических пластиковых трубок из полиэтилена, полиуретана, полиамида-рилсана, нейлона и других синтетических материалов. Трубка устанавливается в фитинг и извлекается из него одной рукой.Высокая прочность, компактные размеры и установленное уплотнительное кольцо позволяют использовать фитинг **PE12** в различных областях машиностроения, включая вакуумные системы. Фитинги могут иметь корпус из ударопрочного технополимера либо из латуни. Многозубчиковый цанговый зажим выполнен из нержавеющей стали и надежно фиксирует трубку в фитинге. Уплотнение трубки и резьбового соединения осуществляется при помощи колец из пербутана.

Цанговые фитинги серий (цанга-цанга)

PU – соединитель трубок цанговый,
PM – цанговый фитинг с монтажными гайками,
PW – тройник-переходник цанговый,
PG – переходник цанговый,
PE – тройник-разветвитель цанговый Т-образный,
PV – угловой цанговый фитинг,
PY – тройник-разветвитель цанговый Y-образный,
PZA – разветвитель крестообразный цанговый,
PLJ – угловой фитинг, цанга-трубка,
PYJ – тройник-разветвитель Y-образный, цанга-цанга-трубка,
PGJ – переходник прямой, цанга - трубка,
PEG – тройник-разветвитель цанговый Т-образный с увеличением диаметра,
PK – разветвитель цанговый для 5ти пневматических трубок.

Фитинг-тройник PE12 | три трубки одинакового диаметра (цанга-цанга)

Предназначены для подключения пневматической трубки к пневматическим элементам (распределители, клапаны, цилиндры, блоки подготовки воздуха).

Материал: пластик

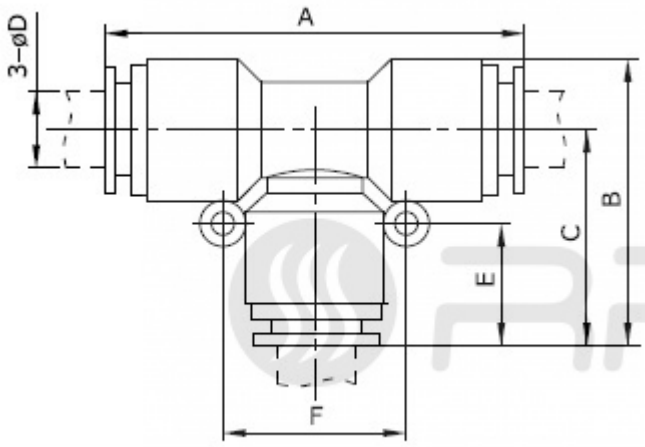

ТАБЛИЦА РАЗМЕРОВ (ММ):

	A	B	C	D	E	F
PE 4	35,5	24	19	4	10	16
PE 6	39	27	21	6	13	16
PE 8	45	30	24	8	15	18
PE 10	55	37	30	10	16	23
PE 12	55	37	30	12	16	23

Рабочее давление: 0-0,8 МПа;

Внешний диаметр присоединяемой трубки: 4, 6, 8, 10, 12, 14, 16 мм

Приобрести **цанговый фитинг PE12** можно прямо на сайте MGP. За подробной информацией обращаться по телефону +7 (495) 797-07-74, +7 (903) 797-07-74.