Тел: +7 (495) 797-07-74
Email: 89037970774@mail.ru
m-g-p.ru

Гидрораспределители ВММ16.14 (1РММ16.14)

Гидрораспределитель ВММ16.14, аналог 1РММ16.14, с условным проходом 16 мм с пружинным возвратом предназначен для ручного управления потоками рабочей жидкости в гидравлических системах. Гидравлические распределители типа **ВММ16** нашли широкое применение в машиностроении, металлургии, легкой промышленности и дорожно-строительной технике. **Гидрораспределители ВММ** работают на минеральных маслах с кинетической вязкостью от 10 до 400 мм²/с с номинальной тонкостью фильтрации не грубее 25 мкм. Разрешается эксплуатация гидрораспределителей при температуре окружающей среды от -40 до +55°С. Климатическое исполнение и категория размещения: УХЛ4, О4, ХЛ1 по ГОСТ 15150.

Основные технические характеристики ВММ 16:

Параметр	Значение
Условный проход, мм	16
Давление на входе номин./макс./мин., МПа	25/28/0,5
Давление на выходе, МПа	25
Расход рабочей жидкости номинальный, л/мин	63-125
Давление сливное, не более, МПа	15

Структура условного обозначения:

ВММ	16	64		УХЛ4
				УХЛ4 - для районов с умеренным климатом
			Фиксация золотника в крайних положениях: **без обознач.** - без фиксации **Ф** - с фиксацией	
		Гидравлическая схема золотника: **14** 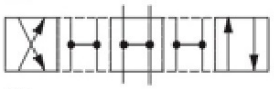 **24**  **34** 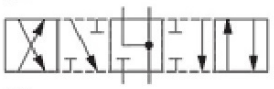 **44** 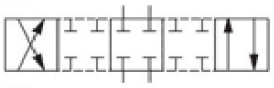 **64** 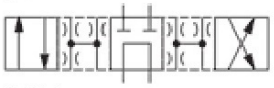 **574E**  **574A**  **574**  **573** 		
	16 - условный проход			
ВММ - тип устройства				

Присоединительные и габаритные размеры в мм. ВММ16:

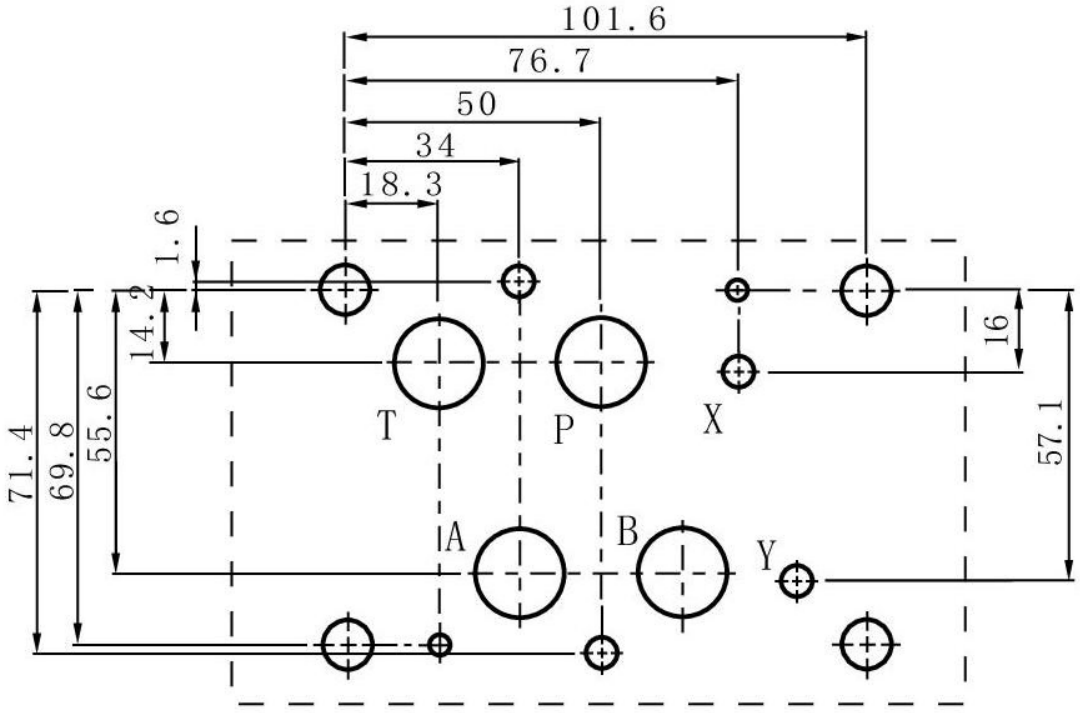

Приобрести **гидрораспределитель ВММ16.14** можно прямо на сайте MGP. За подробной информацией обращаться по телефону +7 (495) 797-07-74, +7 (903) 797-07-74.